使用手冊

Elo Touch Solutions

3263L/4363L IDS 觸控螢幕顯示器

版權所有 © 2021 Elo Touch Solutions, Inc. 保留所有權利。

未經 Elo Touch Solutions, Inc. 書面許可，不得以任何形式或方法（包括但不限於電子、磁性、光學、化學、手動或其他方式）複製、傳輸或改編本出版物的任何部分，不得將其儲存到擷取系統，亦不得將其翻譯成任何語言或電腦語言。

免責告示

本文件中的資訊若有變更，恕不另行通知。Elo Touch Solutions, Inc. 及其隸屬公司（統稱為「Elo」）不對本文件中的內容做任何保證或擔保，並明示免除任何適售性或特定用途之適用性的暗示保證。Elo 保留修改本出版品，並隨時變更其內容之權利，若有此等修改或變更情事，Elo 並無義務通知任何人。

商標告示

Elo、Elo（標誌）、Elo Touch、Elo Touch Solutions 及 EloView 為 Elo 及其隸屬公司之商標。

目錄

第 1 節：簡介 4
產品說明 4
預防措施 4
第 2 節：安裝 5
拆封觸控顯示器 5
接頭面板與介面 5
觸控顯示器連接 6
安裝觸控技術軟體驅動程式 6
第 3 節：固定 7
一般安裝資訊 7
側面安裝 10
後部 VESA 安裝 12
第 4 節：操作 13
電源 13
觸控 13
TouchPro 技術 13
手勢支援 13
視訊 14
智慧亮度控制和色彩感測器功能 14
螢幕顯示 (OSD) 15
OSD 和電源鎖定 18
即時時鐘功能 18
溫度警告： 18
觸控喚醒功能 20
觸控筆（主動式和被動式）（選購配件） 21
手套支援 21
第 5 節：技術支援 22
常見問題解決方案 22
技術協助 22
第 6 節：安全性和維護 23
安全性 23
保養及處置 23
第 7 節：法規資訊 24
第 8 節：保固資訊 30
第 9 節：附錄 30

第 1 節：簡介

產品說明

新的觸控顯示器將 Elo Touch Solutions 觸控產品的可靠性能與觸控技術和顯示器設計的最新開發成果結合。此功能組合在使用者與觸控顯示器之間創造自然的資訊流動。

此寬螢幕觸控顯示器加入主動式矩陣薄膜電晶體 LCD 面板，提供了高品質的顯示性能。1920x1080 Full HD 解析度適用於顯示圖形和影像。其 LED 背光可極大降低功率消耗並消除汞的使用（相比於 CCFL 背光面板）。加強此 LCD 顯示器性能的其他特色包括隨插即用相容性以及螢幕顯示 (OSD) 控制。

預防措施

為了盡可能延長裝置的使用壽命及預防使用者安全風險，請遵守本使用手冊中的所有警告、預防措施及維護建議。如需更多資訊，請參閱「安全與維護」一節。

本手冊包含正確設定和保養該裝置的重要資訊。設定和啟動新的觸控顯示器之前，請先詳閱本手冊，尤其是「安裝」、「固定」及「操作」章節。

第 2 節：安裝

拆封觸控顯示器

打開包裝箱，檢查是否有以下項目：

- 觸控顯示器
- 固定托架
- 快速安裝指南
- VGA 線
- HDMI 線
- USB 電纜
- 國際電源線
- OSD 遙控器

接頭面板與介面

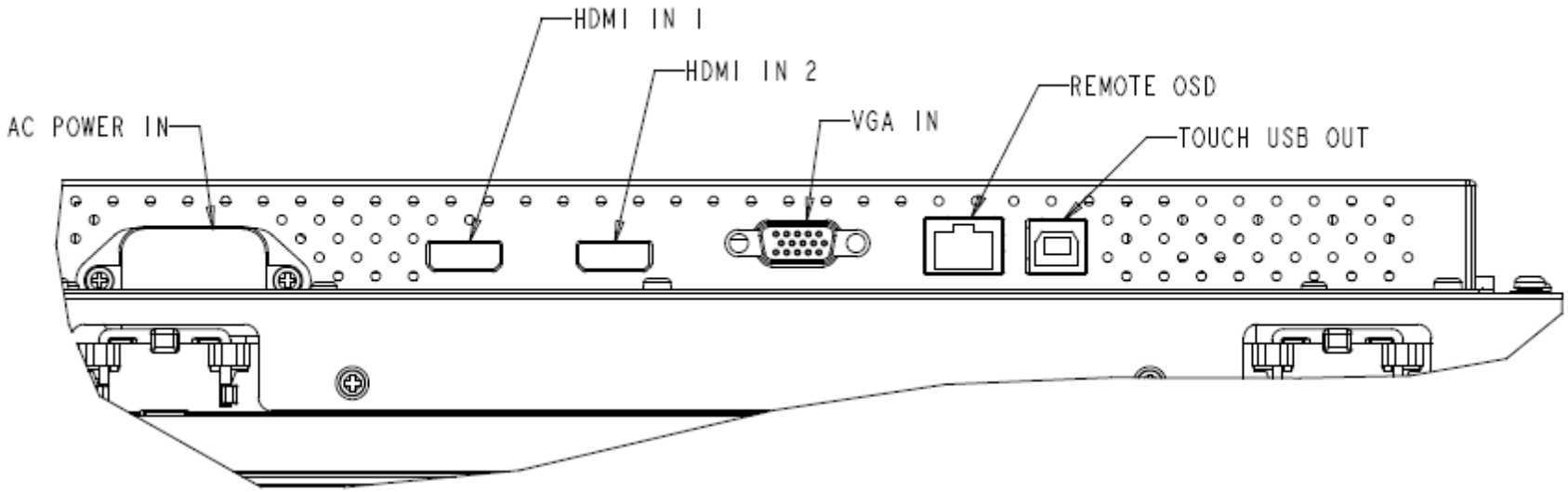

觸控顯示器連接

1. 將視訊線從主機電腦連接到顯示器。就 VGA 纜線而言，請鎖緊視訊線螺絲以確保最佳性能。
2. 將 USB 觸控線連接在顯示器 USB 接頭與電腦的 USB 連接埠之間。（不適用於無觸控機型）
3. 將電源線連接至顯示器輸入電源插孔和 AC 電源插座。
4. 觸控顯示器出貨時處於 ON 狀態。

安裝觸控技術軟體驅動程式

搭載 Windows 7 和 8 作業系統的投射式電容觸控顯示器採用 Windows HID 驅動程式，不需要額外的驅動程式。

若想下載最新的觸控驅動程式

1. 請上網站 www.elotouch.com/Support/Downloads/Driver/DriverDownload/Default.aspx
2. 從「Operating System（作業系統）」下拉式選單中選擇作業系統。
3. 從「Technologies（技術）」下拉式選單中選擇技術。
4. 按一下觸控顯示器所需的驅動程式版本。
5. 按一下「Accept（接受）」，就會前往「Driver License Agreement（驅動程式授權協議）」頁面。
6. 輸入電子郵件地址，按一下「Next Step（下一步）」，就會開始自動下載您的驅動程式。
7. 若您是新使用者，請填寫必要的資訊，並按一下「Register（註冊）」，就會開始自動下載您的驅動程式。

第 3 節：固定

一般安裝資訊

可透過 OSD 功能表在縱向與橫向模式之間旋轉 OSD 文字，以配合安裝方向。

縱向和橫向模式

只能依照下圖以縱向或橫向模式安裝顯示器。THIS END UP 貼紙朝上。

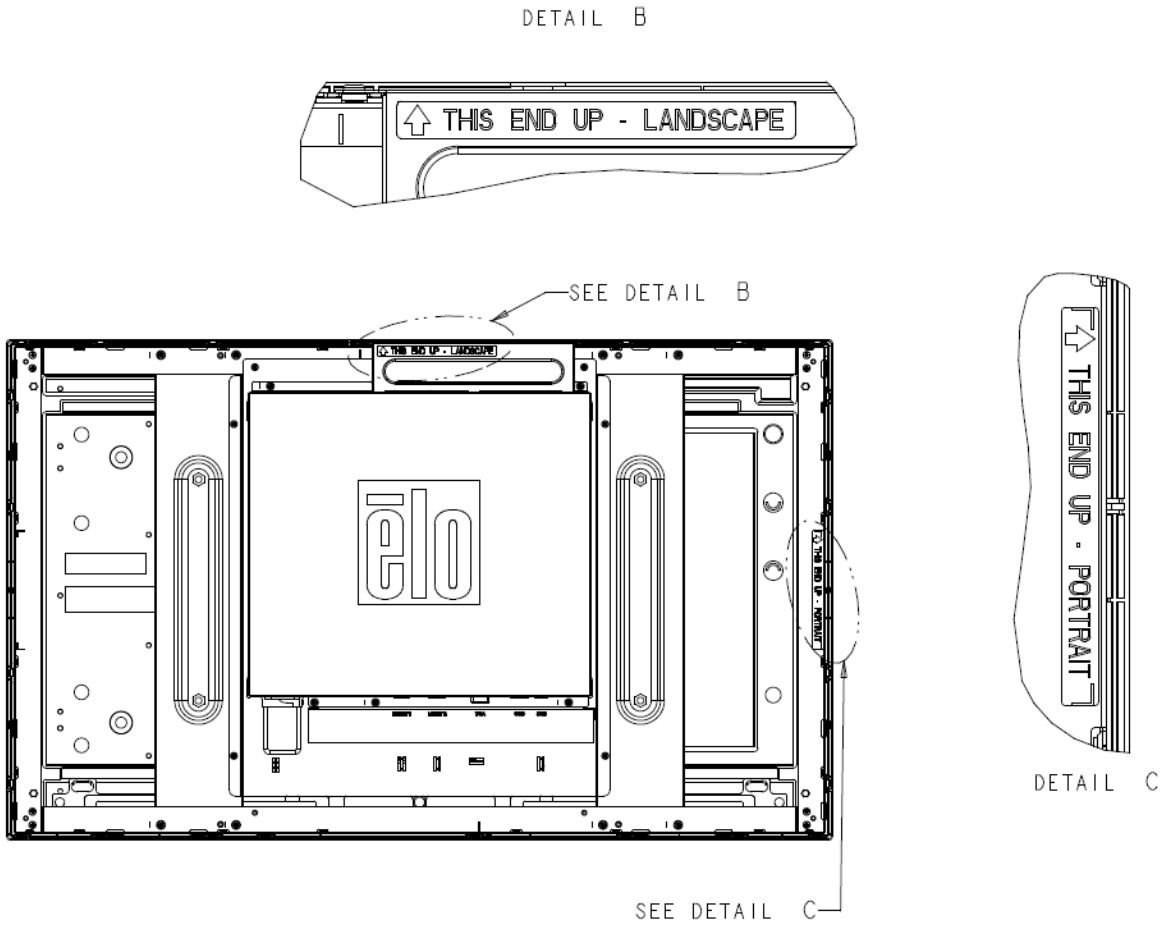

只能以 90 度方向安裝縱向模式，使背面的 Elo 標誌轉向左側並從右側連接纜線，如下圖所示。

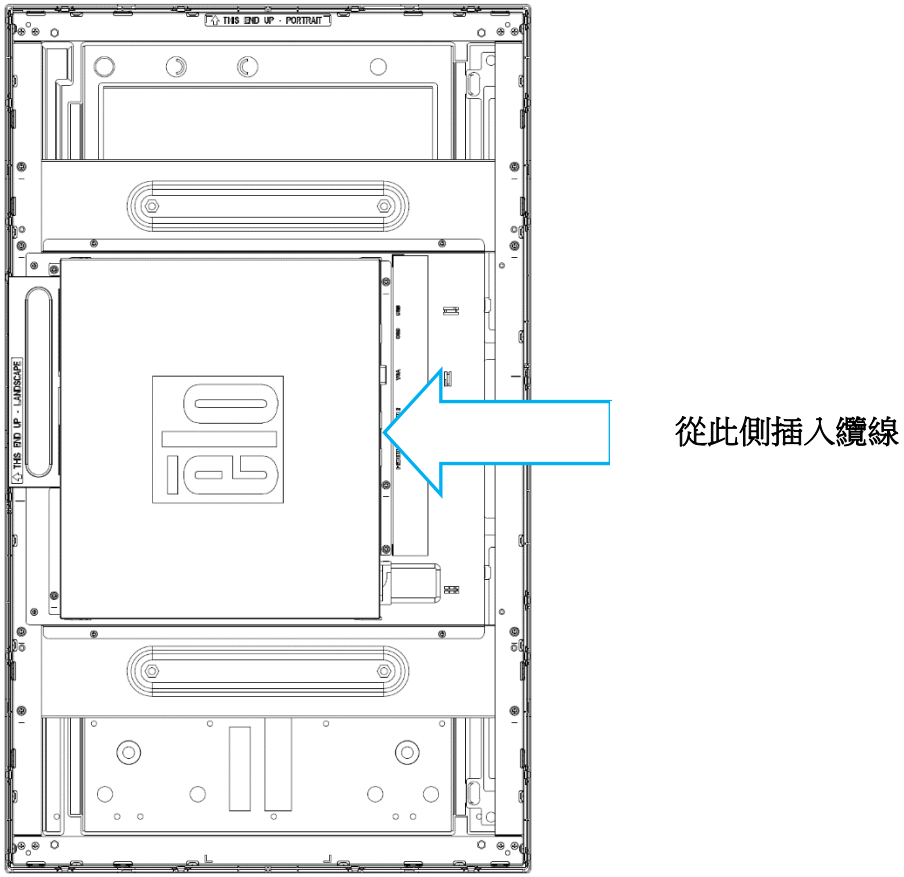

只能以 0 度安裝橫向模式，使背面的 Elo 標誌不旋轉並從底部連接纜線，如下圖所示。

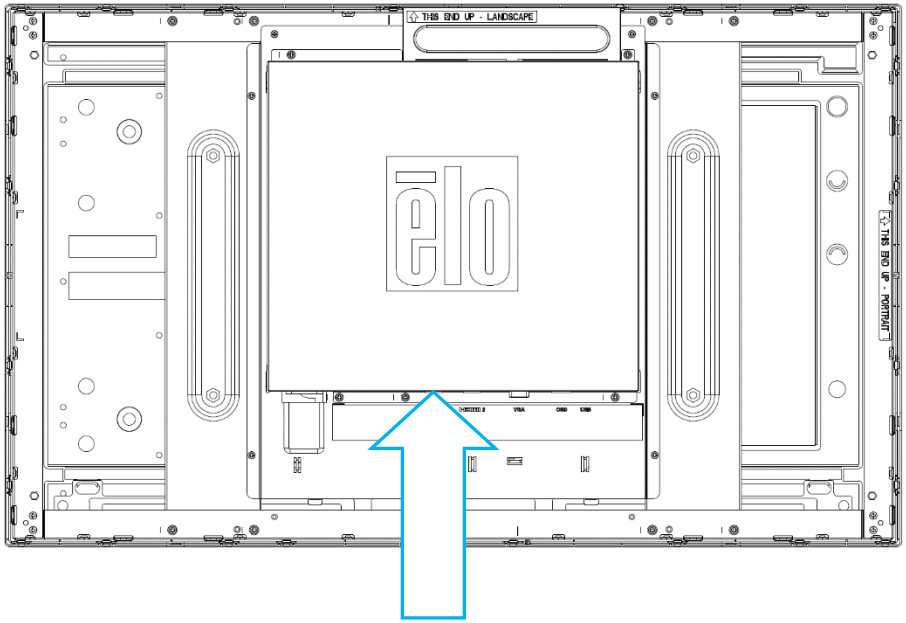

從此側插入纜線

側面安裝

顯示器的側面提供螺紋孔以用於安裝。

適用於 ET3263L：

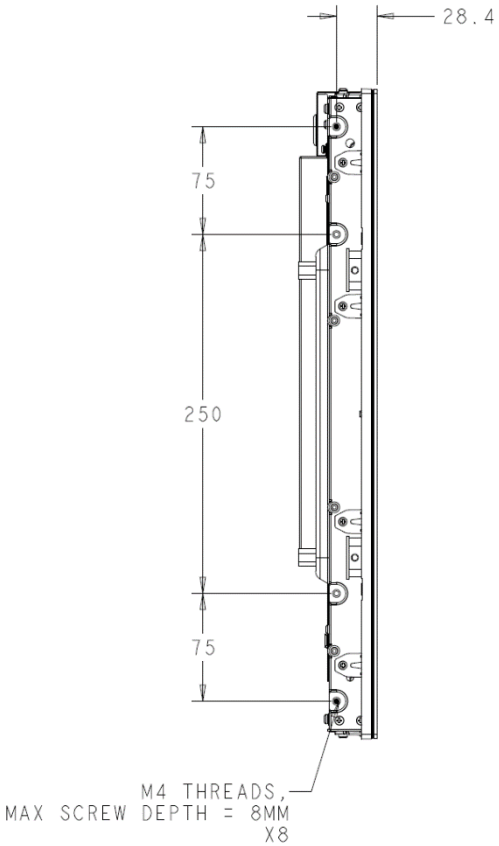

SIDE MOUNT VERTICAL (LEFT/RIGHT)

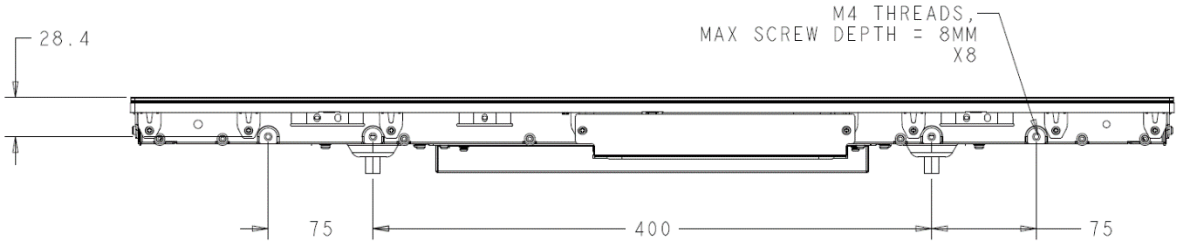

SIDE MOUNT HORIZONTAL (TOP/BOTTOM)

適用於 ET4363L：

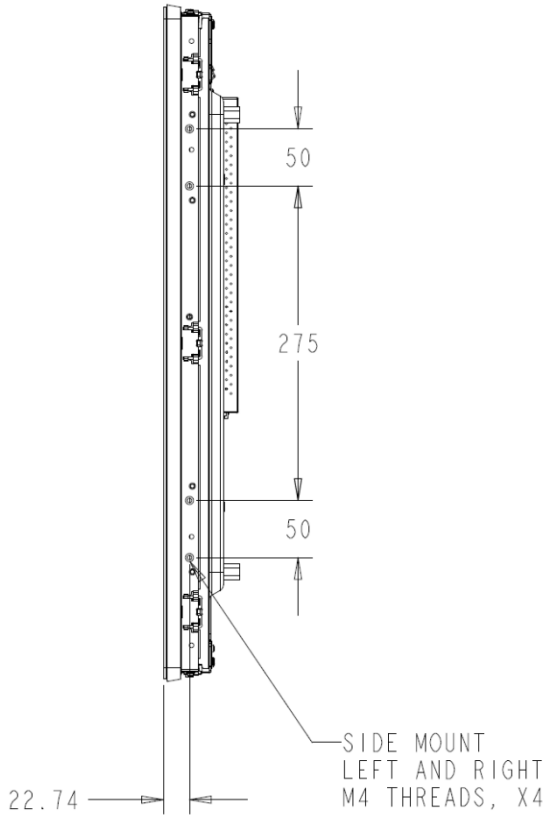

SIDE MOUNT VERTICAL (LEFT/RIGHT)

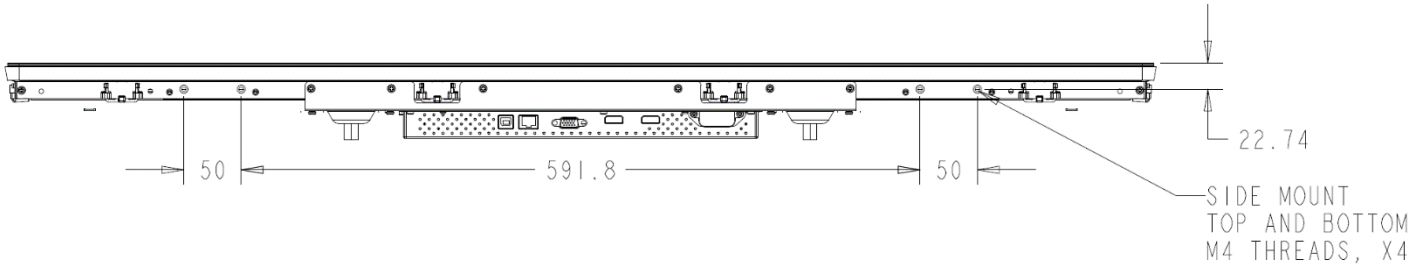

SIDE MOUNT HORIZONTAL (TOP/BOTTOM)

平壁式固定架

平壁式固定架隨附在 ET3263L/ET4363L 的選購套件中。

後部 VESA 安裝

適用於 ET3263L：

顯示器後部提供了一個可擰入 M6 螺絲的四孔 400x200mm 安裝面。符合 VESA FDMI 標準的安裝編碼為：VESA MIS-F, 400, 200, 6。

適用於 ET4363L：

顯示器後部提供了一個可擰入 M6 螺絲的四孔 400x400mm 安裝面。符合 VESA FDMI 標準的安裝編碼為：VESA MIS-F, 400, 400, 6。

如需尺寸圖，請參閱 www.elotouch.com。

第 4 節：操作

電源

若要開啟或關閉觸控顯示器，請按一下 OSD 控制器上的觸控顯示器電源按鈕。

OSD 控制器上的電源狀態 LED 按照下表執行：

觸控顯示器／電腦模組狀態	LED 狀態
關閉	關閉
休眠	脈動
開啟	開啟

系統在休眠和關閉模式下耗能較低。如需詳細的功耗規格，請參考 Elo 網站 www.elotouch.com 上的技術規格。

觸摸螢幕將使連接的主機電腦退出休眠模式（類似於滑鼠移動或按鍵盤按鍵）。

要提高可靠性和減少耗能浪費，請在長期不使用時斷開 AC 電源線的連接。

觸控

支援 40 點同時觸控。觸控顯示器經過原廠校正，不需要手動校正（除非輸入視訊未完全縮放至原生解析度，或必須針對特定使用者校正觸控體驗）。

TouchPro 技術

連接至 Windows 7 和 8 電腦時，觸控顯示器可回報 40 點同時觸控。在連接至 Windows XP 作業系統時，觸控螢幕顯示器可回報單次觸控。

此技術不需要額外的驅動程式即可與 Windows 7、8 和 10 搭配使用。它採用 Windows 內建 HID 驅動程式。

請參閱第 2 節的「安裝觸控技術軟體驅動程式」小節，尋找下載 Windows XP 最新的觸控驅動程式的指示說明。

手勢支援

TouchPro 技術能啟用多種支援單點和多點觸控的手勢。請參考 Microsoft 網站 http://msdn.microsoft.com/en-us/library/dd940543 瞭解 Windows 7、Windows 8.1 和 Windows 10 支援的各種手勢。

視訊

顯示器的原始解析度是指其以圖元數計量的寬度和高度。一般來說，為獲得最佳效能，顯示器上顯示的影像在電腦的輸出解析度與顯示器 1920 x 1080 的原始解析度一致時顯示效果最出色。

如果電腦輸出解析度不是原始解析度，顯示器會按照其面板的原始解析度調整視訊的解析度。這包含根據需要拉伸或壓縮輸入影像的 X 尺寸和 Y 尺寸，以適應顯示器的原始解析度。調整演算法一個不可避免的缺點是，顯示器調整電腦的輸出視訊影像適應顯示器解析度時，會導致失真。這種失真在近距離檢視元素豐富的影像（例如包含小字型文字的影像）時最為明顯。

觸控顯示器可能不需要視訊調整。但就類比 VGA 視訊而言，由於顯示卡輸出的差異，使用者可能必須透過 OSD 進行調整，將觸控顯示器顯示的影像品質最佳化。觸控顯示器將「記住」這些調整。此外，為減少針對不同視訊模式定時進行調整的需要，顯示器會正確地調整和顯示視訊行業一部分最常用的視訊定時模式。有關這些預設視訊模式的清單，請參考 http://www.elotouch.com 上該顯示器的技術規格。

Elo 建議使用內容管理系統、O/S 排程設定或 RTC 排程設定及／或 EloView 命令來管理工作週期。如此可在顯示器的整個壽命期間實現省電和無故障運作。

智慧亮度控制和色彩感測器功能

本 IDS 顯示器包含光和色彩感測器，能夠調整螢幕亮度和顯示器色彩以配合環境光和色彩等級。在第 9 節：附錄中可以找到功能的詳細資訊。

光感測器可用以將顯示器從睡眠模式喚醒。光量從極暗 (<50 lux) 變成明亮 (>200 lux) 時，會發生此情況。若要啟用此功能，請確定顯示器的省電模式已停用。

螢幕顯示 (OSD)

透過 RJ45 接頭連接（Elo 選購零件編號 – E483757）

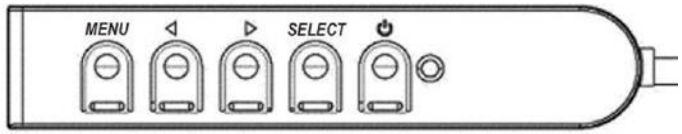

有線控制盒有四個 OSD 按鈕，這些可用於調整各種顯示參數。按鈕及其功能如下：

按鈕	未顯示 OSD 時的功能：	顯示 OSD 時的功能：
Menu（功能表）	顯示 OSD 主功能表	返回上一 OSD 功能表
◀	顯示 OSD 對比度子功能表	減少所選參數的值／選擇上一個功能表項目
▶	顯示 OSD 亮度子功能表	增加所選參數的值／選擇下一個功能表項目
Select（選擇）	顯示視訊優先子功能表	選擇參數進行調整／選擇子功能表進入

使用這些 OSD 按鈕可控制顯示在輸入視訊頂端的一個螢幕圖形使用者介面，對下列顯示器參數進行直覺式的調整：

參數	可調整項目
Brightness（亮度）	增大/減小顯示器亮度。 預設值：最大
Contrast（對比）	增大／減小顯示器對比度 預設值：最佳灰度效能
Clock（時脈）	用於對面板的圖元點時鐘進行微調。 僅適用於 VGA 輸入視訊
Phase（相位）	用於對面板的圖元點時鐘相位進行微調。 僅適用於 VGA 輸入視訊
Auto Adjust（自動調整）	自動根據輸入模擬 VGA 視訊訊號調整系統時鐘，影響 H-position（水準位置）、V-position（垂直位置）、Clock（時鐘）及 Phase（相位）功能表項。 僅適用於 VGA 輸入視訊
H-position（水準位置）	以單個圖元為增量在顯示器上水平移動影像。預設值：置中 僅適用於 VGA 輸入視訊

參數	可調整項目
V-position （垂直位置）	以單個圖元為增量在顯示器上垂直移動影像。預設值：置中 僅適用於 VGA 輸入視訊
Aspect Ratio （縱橫比）	在全尺寸調整和保持縱橫比調整方法之間切換。預設值：全尺寸調整 全尺寸調整 – 根據顯示器的原始解析度調整（根據需要上調或下調）輸入視訊的 X 和 Y 尺寸。 適合高寬比 – 假定採用橫向顯示模式，並且輸入視訊的縱橫比小於 16:9，則此調整方法會根據顯示器的 Y 解析度調整（根據需要上調或下調）輸入視訊的 Y 尺寸，並調整 X 尺寸以保持輸入視訊的縱橫比（並在左右兩側用相等數量的黑條填充顯示器的其餘部分）。 當切換高寬比選項時，可能需要重新校準其他觸控螢幕技術。
Sharpness （清晰度）	調整所顯示影像的清晰度。預設值：無清晰度調整 僅在為非原始輸入視訊解析度時適用
Color Temperature （色溫）	選擇顯示器的色溫。可用色溫為 9300K、7500K、6500K、5500K 和使用者定義。如果選擇使用者定義選項，使用者可透過在 0 至 100 的刻度上分別變更 R、G 和 B 增益來變更色溫。 預設值：使用者定義，R、G 和 B 都設定為 100。
OSD H-Position （OSD 水平位置）	調整顯示器上 OSD 功能表的水平位置 預設值：置中
OSD V-Position （OSD 垂直位置）	調整顯示器上 OSD 功能表的垂直位置。 預設值：置中
OSD Timeout （OSD 逾時）	調整觸控顯示器關閉 OSD 之前等待的 OSD 按鈕閒置時間。可調範圍為 5 至 60 秒。 預設值：15 秒
OSD Language （OSD 語言）	選擇顯示的 OSD 資訊所使用的語言。可用語言為：英語、法語、義大利語、德語、西班牙語、簡體中文、繁體中文和日語。 預設值：英語
OSD Rotation （OSD 旋轉）	在橫向與縱向之間選擇觸控顯示器安裝方向以配合實際方向。可調整 OSD 文字的旋轉。 預設值：橫向
Recall Defaults （調用預設值）	選擇「調用預設值」會復原 OSD 可調參數和預設視訊模式時序的所有出廠預設設定。 注意：此功能不影響 OSD 語言設定。
Video Priority （視訊優先）	顯示器會持續掃描 VGA、HDMI1 和 HDMI2 接頭上的有效視訊。 本調整項目可選擇優先顯示哪個輸入連接埠。 預設值： VGA/HDMI1/HDMI2
Touch Switch （觸控開關）	選擇一般觸控模式或觸控穿透模式。 預設值：一般模式

透過 OSD 進行的所有觸控顯示器調整在輸入後即會自動記憶。此功能讓您不必在每次拔下觸控顯示器插頭或關閉再開啟電源時重新設定。如果發生電源故障,

觸控顯示器設定不會預設為出廠規格。

OSD 和電源鎖定

按住「功能表」和「下」按鈕兩秒，可啟用／停用 OSD 鎖定功能。啟用 OSD 鎖定時，按功能表、上、下或選擇鍵中的任何一個按鍵對系統均不起作用。

按住「功能表」和「上」按鈕兩秒，可啟用／停用電源鎖定功能。啟用電源鎖定時，按下電源開關對系統均不起作用。

遙控操作 IDS 顯示器

IDS 顯示器可藉由主機應用程式遙控操作。這是使用 VESA 顯示資料通道指令介面 (DDC/CI) 或多重顯示控制指令集來完成。使用者可以透過這些通訊協定與顯示器通訊。主機應用程式可以發送將在 IDS 顯示器上執行的各種指令。如需關於指令集的詳細資訊，請參閱此處提供的應用說明。

即時時鐘功能

如果觸控顯示器已安裝 RTC 功能，則 OSD 功能表的「其他」部分將有 RTC 設定。使用 OSD 按鈕調整其他顯示器參數的方式如下：

參數	可調整項目
Daylight Savings Time（日光節約時間）	可將時間變更一小時以因應日光節約時間變更。 預設值：關閉
Time Setting（時間設定）	可設定時間，採 HH:MM:SS 的 24 小時格式。可設定日期，採 MM-DD-YYYY 的格式。 預設值：開啟
Schedule（排程）	啟用／停用排程以自動開啟／關閉觸控顯示器。可設定開啟／關閉時間，採 HH:MM 的 24 小時格式。 您可以使用 OSD 遙控器選擇觸控顯示器開啟／關閉的日期。

如果提示您設定目前時間，將自動啟用 RTC 排程，在 1:00:00AM 關閉並在 7:00:00AM 開啟。您可以在 OSD 功能表中的 RTC 設定下手動關閉此選項。

溫度警告：

觸控顯示器包含可監控系統溫度的溫度感測器。如果觸控顯示器在規定的溫度範圍外運作，將進入熱保護模式。在此模式下，將降低亮度以使系統溫度回到規定的溫度範圍內。亮度將無法提高到超過設定值。在正常溫度範圍內使用五分鐘後，觸控顯示器會自動將亮度還原成之前設定的亮度。如果觸控顯示器在規定的溫度範圍外持續運作，將在 60 秒螢幕計時器之後關閉。

觸控喚醒功能

觸控顯示器支援電腦處於休眠模式時的觸控喚醒功能。若要啟用此功能，請確保 BIOS 設定已啟用 S4 休眠週期期間的 USB 支援。

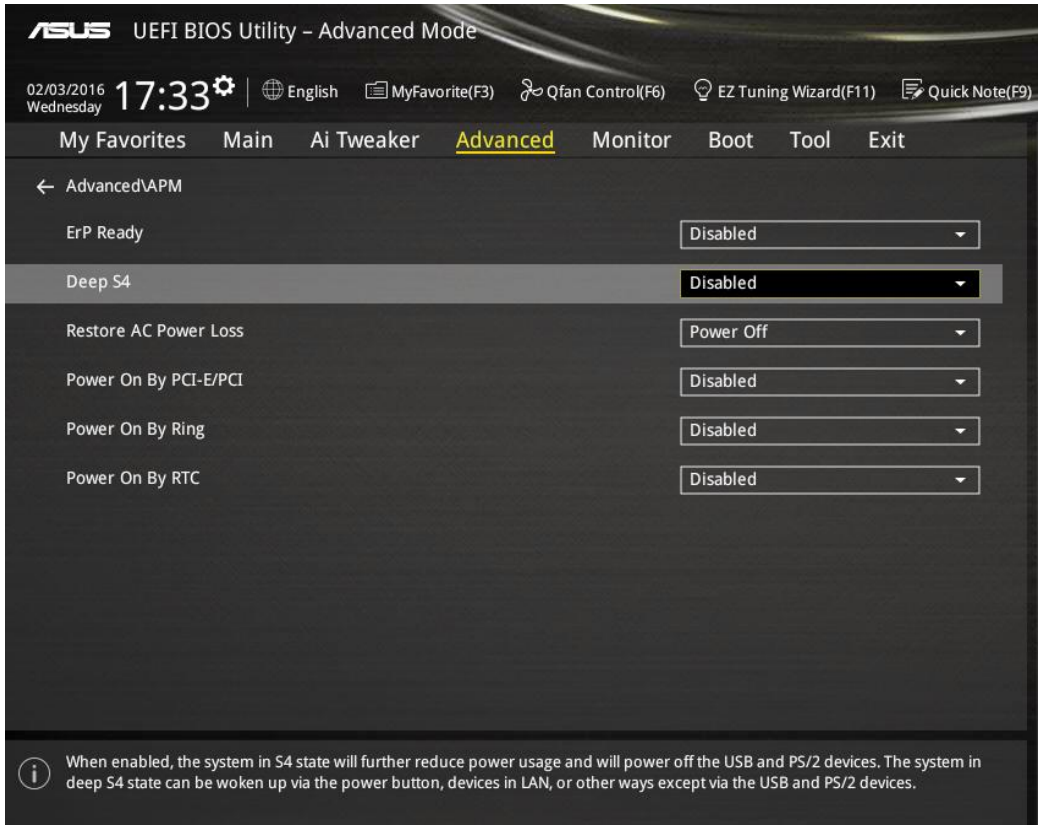

如果觸控顯示器已啟用 RTC 功能，請務必在 OSD 功能表中啟用休眠模式觸控喚醒，方式是選擇「其他」，然後啟用「觸控」設定。

如果仍無法使用觸控喚醒，請下載最新的 Elo 驅動程式以讓觸控顯示器使用此功能。請參閱第 2 節的「安裝觸控技術軟體驅動程式」小節以取得下載最新觸控驅動程式的說明。

觸控筆（主動式和被動式）（選購配件）

Elo 提供可用於投射電容版顯示器的主動式觸控筆。
Elo 主動式觸控筆零件編號：E216215（3263L/4363L 不適用）
注意：兩個顯示器之間的最小距離應為 72cm (28.35in) ±10%

Elo 也提供用於紅外線版顯示器的被動式觸控筆，能與手指同時使用以進行觸控。Elo 被動式觸控筆零件編號：
E727568（僅適用於 IR SKU）

手套支援

3263L/4363L 支援厚度介於 0.1mm 到 1.4mm 的手套，若使用的手套較厚，請切換至觸控穿透模式。3263L/4363L 可用的手套如下。

乳膠手術手套 (0.1mm)

厚手套 (0.7mm – 1.4mm)

*請注意，觸控性能高度取決於使用的手套類型。厚度及材質是最重要的影響因素。較厚的手套會導致觸控性能下降。

第 5 節：技術支援

如果觸控顯示器出現問題，請參閱以下建議。

若問題仍無法解決，請洽詢您的當地經銷商或與 Elo Touch Solutions 客服中心聯絡。

常見問題解決方案

問題	建議的疑難排解
開啟系統時，觸控顯示器無回應	檢查是否已正確連接 DC 電源變壓器
顯示器的顯示暗淡	使用 OSD 增大亮度 使用 OSD 增大對比度
顯示器無顯示	如果電源狀態 LED 閃爍，表示顯示器或電腦模組可能處於休眠模式 按任一按鍵／移動滑鼠／觸摸觸控螢幕以查看影像是否再次出現 檢查訊號來源裝置是否開啟 檢查是否有纜線連線鬆脫情況
顯示器顯示「Out Of Range」（超出範圍）訊息	將電腦的解析度／時序模式調整到觸控顯示器允許的時序範圍內（關於規格，請參閱網站）
顯示器顯示的影像異常	將電腦的解析度／時序模式調整到觸控顯示器允許的時序範圍內（關於規格，請參閱網站） 使用 OSD 功能表中的自動調整功能
觸控功能無效。	驗證 PC 是否安裝了最新的 Elo 驅動程式 執行隨最新 Elo 驅動程式一同提供的校準常式
按下 OSD 按鈕或電源按鈕時無反應	檢查是否啟用 OSD 鎖定或電源鎖定功能

技術協助

技術規格

有關本裝置的技術規格，請瀏覽
www.elotouch.com/products

線上自助

請前往 **www.elotouch.com/go/websupport**
進行線上自助

技術支援

請前往 **www.elotouch.com/go/contactsupport**
尋求技術支援

關於世界各地的技術支援電話號碼，請參閱本使用手冊的最後一頁。

第 6 節：安全性和維護

安全性

為了避免觸電風險，請遵守所有安全注意事項並請勿拆解觸控顯示器。無法由使用者自行維修。

注意：產品配置了由電池供電的即時時鐘電路，如果電池更換不正確，將有爆炸的危險。因此，只可以使用製造商推薦的同一種或者同等型號的電池進行替換。請按照製造商的指示處理舊電池。

請確保您的安裝環境符合「技術規格」一節中所列的規定環境條件。

保養及處置

以下提示有助於使觸控顯示器保持在最佳狀態：

- 斷開交流電源線後再進行清潔。
- 請使用沾有少量溫和清潔劑的乾淨布清潔顯示裝置的外殼。
- 裝置必須保持乾燥。請勿使液體濺到裝置上或濺入內部。若發生液體滲入情況，請交由合格維修技師檢測機組之後，方可再開啟電源。
- 請勿使用可能刮傷表面的布或海綿擦拭螢幕。
- 若要清潔觸控螢幕，請將窗戶或玻璃清潔劑倒在清潔布或海綿上。切勿直接將清潔劑塗在觸控螢幕上。請勿使用酒精（甲醇、乙醇或異丙醇）、稀釋劑、苯或研磨性清潔劑。
- 就 TouchPro 觸控螢幕而言，移動或安裝觸控顯示器時請小心處理，以防止玻璃破裂。

第 7 節：法規資訊

I. 電氣安全資訊：

需與製造商標籤上所標示的電壓、頻率及電流規定相符。若未能遵守這些限制而連接至非指定電源，將有可能導致操作不正常、設備損壞或火災危險。

本設備內部無任何操作人員可維修的零件。本設備產生的危險電壓可能構成安全危害。只能由合格的維修技術人員進行維修。

若在將設備連接至主電源之前有任何關於安裝的問題，請聯絡合格電力技術人員或製造商。

II. 放射及抗擾性資訊

美國使用者注意事項本設備已經過測試，且符合 FCC 規則第 15 部分 Class A 數位裝置的規格限制。在商業環境中操作本設備時，這些限制的設計目的是針對居家環境中的有害干擾提供合理的防護。本設備會產生、使用和發射無線電頻率能量；如果未依說明手冊安裝與使用本設備，可能會對無線電通訊產生有害干擾。在住宅區操作本設備可能會造成有害干擾，在此情況下，使用者需自行付費來修正干擾。
本裝置符合 FCC 規範第 15B 部分。操作符合以下兩項條件：
1) 本裝置可能不會造成有害的干擾；
2) 本裝置必須接受任何干擾，包括造成裝置操作不良的干擾。

加拿大使用者注意：本設備符合由加拿大工業無線電干擾法規所制定之數位設備無線雜訊放射的 Class A 限制。
CAN ICES-003(A)/NMB-003(A)

本裝置符合加拿大工業部 (Industry Canada) 的豁免執照 RSS 標準。操作符合以下兩項條件：
(1) 本裝置可能不會造成干擾；以及
(2) 本裝置必須接受任何干擾，包括造成裝置操作不良的干擾。

歐盟使用者注意事項：請僅使用隨附的電源線及設備隨附的互連纜線。替換隨附的電源線及纜線可能影響電氣安全或下列標準所規定之放射或抗擾性 CE 標章認證：
本資訊技術設備 (ITE) 的製造商標籤上必須有 CE 標章，表示設備已通過下列指令及標準之測試：本設備已經過測試，符合歐盟標準 EN 55032 Class A 所指示之 EMC 指令 2014/30/EU，以及歐盟標準 EN 62368-1 所指示之低電壓指令 2014/35/EU 所規定之 CE 標章的規定。

警告台灣使用者:這是甲類的資訊產品，在居住的環境中使用時，可能會造成射頻干擾，在這種情況下，使用者會被要求採取某些適當的對策

所有使用者通用資訊：本設備會產生、使用和發射無線電頻率能量。若未依照本手冊安裝及使用設備，可能導致無線電及電視通訊干擾。但是我們無法保證在某些情況下，不會因為安裝地點之特定因素而發生干擾。

1) 為符合排放及抗擾性規定，使用者必須遵守下列事項：
a) 將此數位裝置與任何電腦相連接時，請僅使用隨附的 I/O 電纜。
b) 為確保相容性，請僅使用製造商核准的連接線。
c) 請使用者務必注意，若由未經負責法務遵循之一方明確核准而進行任何變更或改裝，可能會失去操作本設備的使用者授權。

2) 若本設備可能對無線電或電視接收，或任何其他裝置造成干擾：
a) 關閉及開啟設備電源，以確認其是否為干擾源。若您判斷本設備會造成干擾，請使用下列一或多項措施嘗試修正干擾：
I. 將數位裝置搬離受影響接收器。
II. 重新放置（轉動）數位裝置與受影響接收器的位置。
III. 調整受影響接收器的天線方向。
IV. 將數位裝置插到另一個 AC 插座，讓數位裝置與接收器位於不同的電路上。
V. 拔下並移除數位裝置不使用的 I/O 線。（無終端接頭的 I/O 纜線是高 RF 排放等級的可能來源）。
VI. 將數位裝置插入接地的電力插座。請勿使用 AC 變壓器插頭。（取下或裁切線路接地可能會增加 RF 放射等級，並可能對使用者造成致命的觸電危險）。

若您需要協助，請洽詢經銷商、製造商或有經驗的無線電或電視技術人員。

III. 機構認證

本觸控顯示器已獲得或告示以下認證和標誌：

阿根廷 S-Mark	韓國 KC, e-Standby
澳洲 RCM	墨西哥 NOM
加拿大 CUL, IC	俄羅斯 EAC
中國 CCC	台灣 BSMI
歐洲 CE	美國 FCC、UL
日本 VCCI	IK07 和 UL62368-1 落球測試

Energy Star 8.0

Energy Star (applicable only for models bearing the Energy Star logo)
This product qualifies for ENERGY STAR® in the factory default (Home configuration) setting. Changing the factory default settings or enabling other features may increase power consumption that could exceed the limits necessary to qualify for ENERGY STAR®. Refer to ENERGYSTAR.gov (www.energystar.gov) for more information on the ENERGY STAR® program.

若你選擇將 Energy Star 的貼紙移除，請將移除貼紙的區域立即用異丙醇擦拭乾淨以避免該處有殘膠遺留

IV 台灣 RoHS

設備名稱：液晶觸控顯示器 型號（型式）： ET3263L、ET4363L						
單元	限用物質及其化學符號					
	鉛 (Pb)	汞 (Hg)	鎘 (Cd)	六價鉻 (Cr^{+6})	多溴聯苯 (PBB)	多溴二苯醚 (PBDE)
塑膠零件	○	○	○	○	○	○
線纜和電纜	○	○	○	○	○	○
金屬零件	-	○	○	○	○	○
面板	-	○	○	○	○	○
電路板組件	-	○	○	○	○	○
備考1.〝○〞係指該項限用物質之百分比含量未超出百分比含量基準值。 備考2.〝 - 〞係指該項限用物質為排除項目。						

警語：使用過度恐傷害視力

注意事項

(1)使用 30 分鐘請休息 10 分鐘。

(2)未滿 2 歲幼兒不看螢幕，2 歲以上每天看螢幕不要超過 1 小時。

© 2017 Elo Touch Solutions, Inc. 保留所有權利。

V. 標示說明

(1). 依據 SJ/T11364-2006 規定，電子資訊產品須標示下列汙染控制標誌。本產品之環保使用期限為 10 年。在下列正常操作 條件下，產品應不致於發生外漏或變異情況，因此使用本電子資訊產品將不會造成任何嚴重之環境汙染、任何身體傷害、或對任何物品造成損害。

操作溫度：0-40°C／濕度：20%-80%（非冷凝）。
存放溫度：-20~60°C／濕度：10%~90%（非冷凝）。

(2). 鼓勵和建議按照當地法律回收並重用該產品。不得隨意丟棄產品。

VI. 顯示器規格

電氣額定值：

輸入：100 - 240VAC, 50/60Hz, 1A

工作條件：

溫度：0˚C - 40˚C
濕度：20% 至 80%（無冷凝）
海拔高度：0 至 3,658m

存放條件：

溫度：-20˚C - 60˚C
濕度：10% 至 90%（無冷凝）
海拔高度：0 至 12,192m

VII. 廢棄電子電氣產品 (WEEE) 指令

本產品不得以一般家庭廢棄物處置，應存棄置於適當的地點，以進行還原及回收。
Elo 在世界許多國家皆設有回收處。欲瞭解如何回收舊產品，請造訪 www.elotouch.com/e-waste-recycling-program/。

第 8 節：保固資訊

如需保固資訊，請前往 http://support.elotouch.com/warranty/

第 9 節：附錄

光感測器曲線

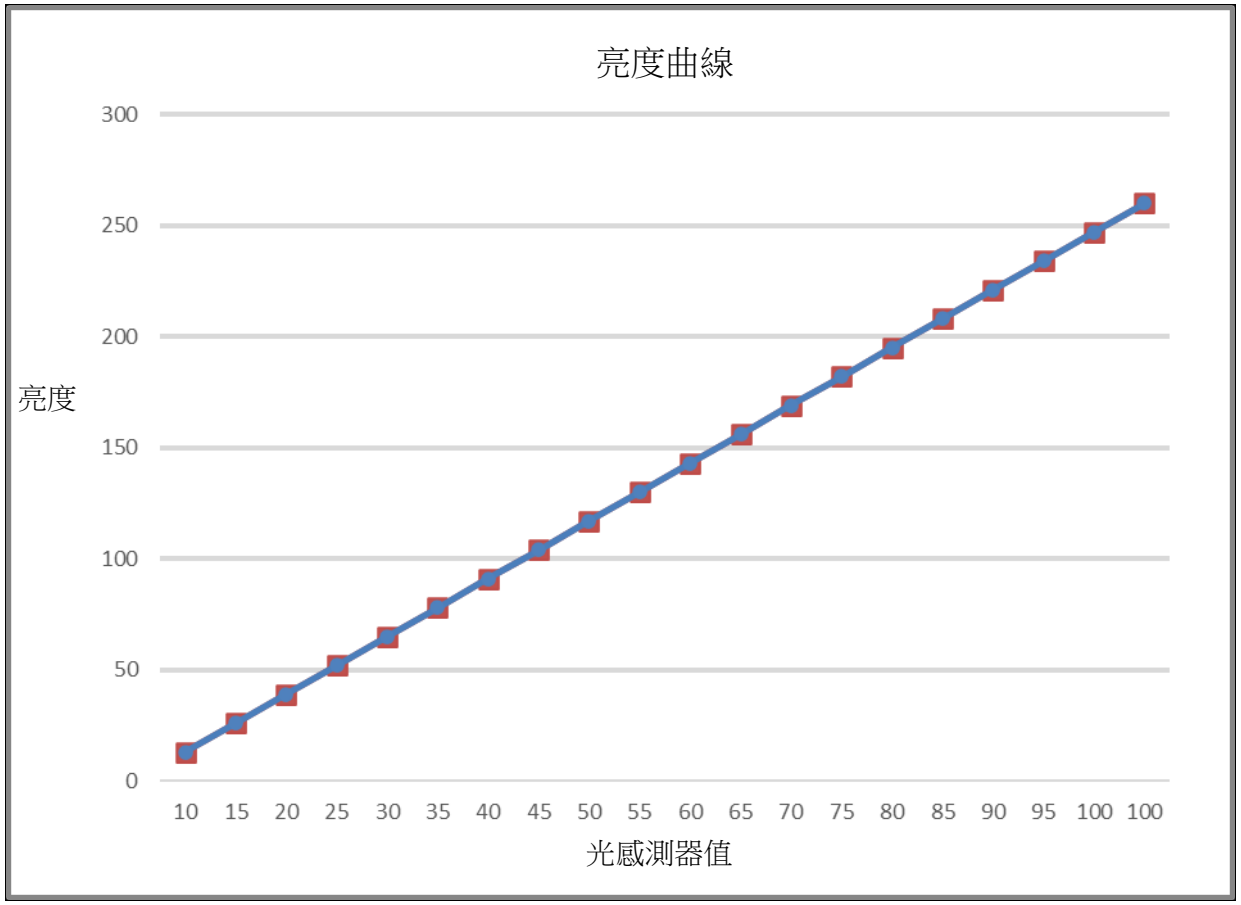

色彩感測器

色彩感測器依照下圖運作：

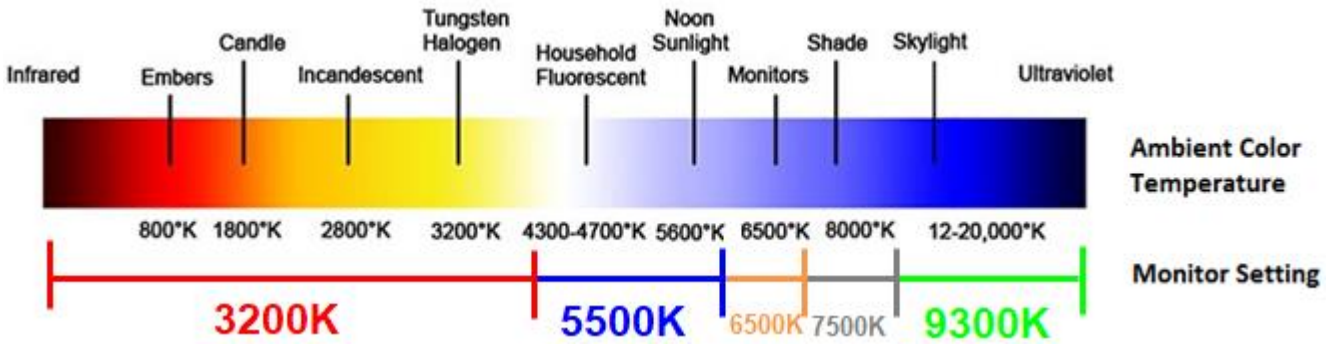

www.elotouch.com

請至本公司的網站，取得最新的

產品資訊

規格

新聞事件

新聞發佈

軟體驅動程式

欲深入瞭解各種 Elo 觸控解決方案，請前往 www.elotouch.com 或致電最近的辦事處。

北美
800-ELO-TOUCH
電話 +1 408 597 8000
傳真+1 408 597 8001
customerservice@elotouch.com

歐洲
電話 +32 (0)16 70 45 00
傳真+32 (0)16 70 45 49
elosales@elotouch.com

亞太地區
電話 +86 (21) 3329 1385
傳真 +86 (21) 3329 1400
www.elotouch.com.cn

拉丁美洲
電話 786-923-0251
傳真 305-931-0124
EloSales.LATAM@elotouch.com
www.elotouch.com