使用手冊

# 04LS Slate 觸控顯示器

**版權所有 © 2024 Elo Touch Solutions, Inc. 保留所有權利。**

未經 Elo Touch Solutions, Inc. 書面許可，不得以任何形式或方法 (包括但不限於電子、磁性、光學、化學、手動或其他方式) 複製、傳輸或改編本出版物的任何部分，不得將其儲存到擷取系統，亦不得將其翻譯成任何語言或電腦語言。

## 免責告示

本文件中的資訊若有變更，恕不另行通知。Elo Touch Solutions, Inc. 及其隸屬公司（統稱為「Elo」）不對本文件中的內容做任何保證或擔保，並明示免除任何適售性或特定用途之適用性的暗示保證。Elo 保留修改本出版品以及不時變更其內容之權利，且無義務向任何人通知此類修改或變更。

## 商標告示

Elo、Elo (標誌)、Elo Touch、Elo Touch Solutions 及 TouchPro 為 Elo 及其隸屬公司之商標。Windows 為 Microsoft 集團公司的商標。

# 目錄

第 1 節：簡介 ..... 4

第 2 節：安裝 ..... 5

第 3 節：硬體安裝 ..... 7

第 4 節：操作 ..... 9

第 5 章：技術支援 ..... 15

第 6 節：安全性和維護 ..... 17

第 7 節：法規資訊 ..... 18

第 8 節：保固資訊 ..... 26

# 第 1 節：簡介

## 產品說明

您的全新觸控顯示器集最新開發的觸控技術和可用於高流量環境的顯示幕設計與可靠效能於一身。

此觸控顯示器採用主動式矩陣薄膜電晶體 LCD 面板，提供高品質顯示效能。 ET1304LS/ET1504LS 支援 Full HD 1920 x 1080。ET0704LS/ET1004LS 支持 1280 x 800，其 LED 背光灯可显著降低功耗，且不含汞（与 CCFL 背光面板相比）。加強此 LCD 顯示器顯示效能的其他特色，包括 USB-C（顯示、觸控和視訊）連接功能、隨插即用相容性、具有螢幕顯示 (OSD) 控制項的觸控式選單，以及採用最佳化 PCAP 窄邊框的超薄設計。

## 預防措施

為了盡可能延長裝置的使用壽命及預防使用者安全風險，請遵守本使用手冊中的所有警告、預防措施及維護建議。如需更多資訊，請參閱「安全與維護」一節。

本手冊包含正確設定和保養該裝置的重要資訊。設定和啟動新的觸控顯示器之前，請詳閱本手冊，尤其是「安裝」、「硬體安裝」和「操作」章節。

# 第 2 節：安裝

## 拆封觸控顯示器

打開包裝箱，檢查是否有以下項目：

- 觸控顯示器
- 快速安裝指南
- 全功能 USB Type-C 纜線

## 接頭面板

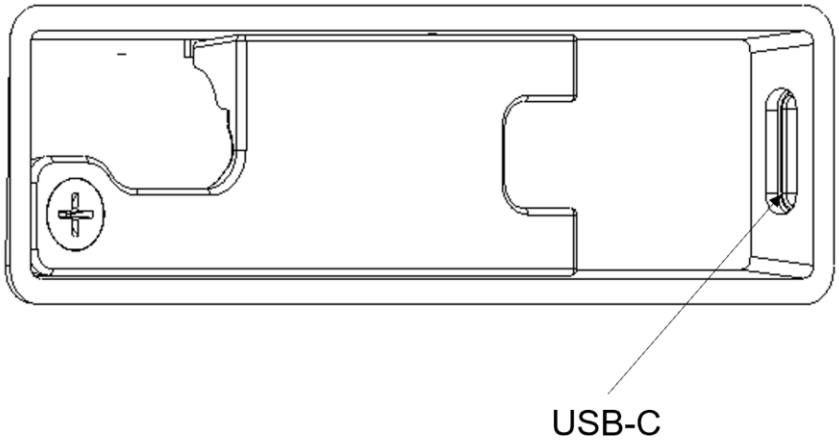


注意：纜線護蓋透過螺絲固定。插入纜線之前必須將其拆下，然後在插入纜線之後，安裝護蓋並鎖緊螺絲。

## 連接觸控顯示器

1. 將 Type-C 纜線的一端連接至顯示器的 Type-C 輸入接頭，另一端連接至 Type-C 視訊來源。（連接完成後，請鎖緊螺絲以確保最佳效能。）
2. 觸控顯示器出貨時為關機狀態，按電源按鈕（位於機器背面）開機。

# 安裝觸控技術軟體驅動程式

搭載 Windows 7 或 10 作業系統的投射式電容觸控顯示器，不需要額外的驅動程式。它採用 Windows HID 驅動程式。若顯示器為搭配 Windows XP 作業系統使用，請依下列步驟安裝 Windows XP 觸控驅動程式。

若想下載最新的觸控驅動程式：

1. 請造訪 https://www.elotouch.com/support/downloads#/
2. 從「Operating System」（作業系統）下拉式選單中，選擇作業系統。
3. 從「技術」下拉式選單中選擇技術。
4. 下載您觸摸顯示器所需要的驅動程式版本。

# 第 3 節：硬體安裝

## 預設背面 VESA 安裝

顯示器背面提供有可用於 M4 螺絲的四孔 75 x 75 mm 安裝介面。此介面與符合 VESA FDMI 定義的 VESA MISD，75，C 標準的安裝架相容。

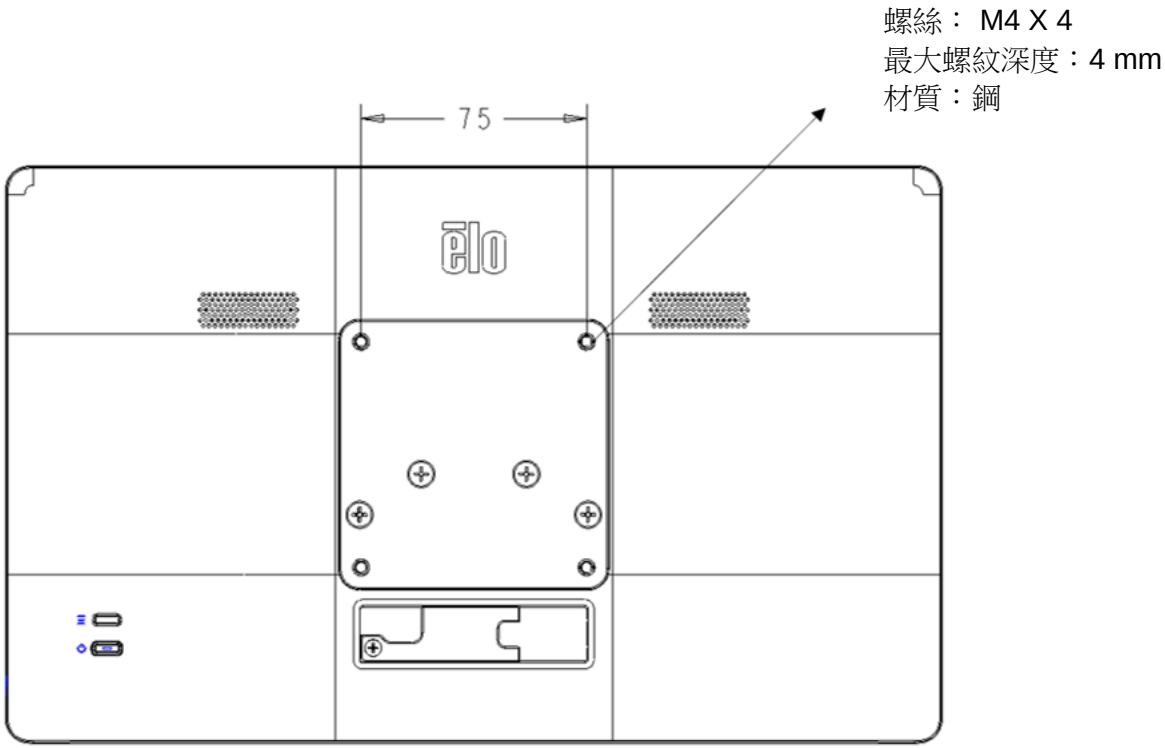


## 配合 ELO Z-HINGE 安裝

顯示器出廠時，預設安裝符合 VESA 標準的 75mm 配件。若要將顯示器安裝在 Z10 POS STAND(E767159) 上使用，請用螺絲起子拆卸下圖所示的四支 M4 螺絲，以拆下符合 VESA 標準的配件。

7 英寸显示屏配备 75x75mm VESA 安装孔。如需将显示屏安装到 Z10 POS 支架上(E767159)，您需要安装 Z10 POS 附件包含的 Z 铰链转接器，或将其安装在 CFD 适用的 Z10 POS 支架的背面。

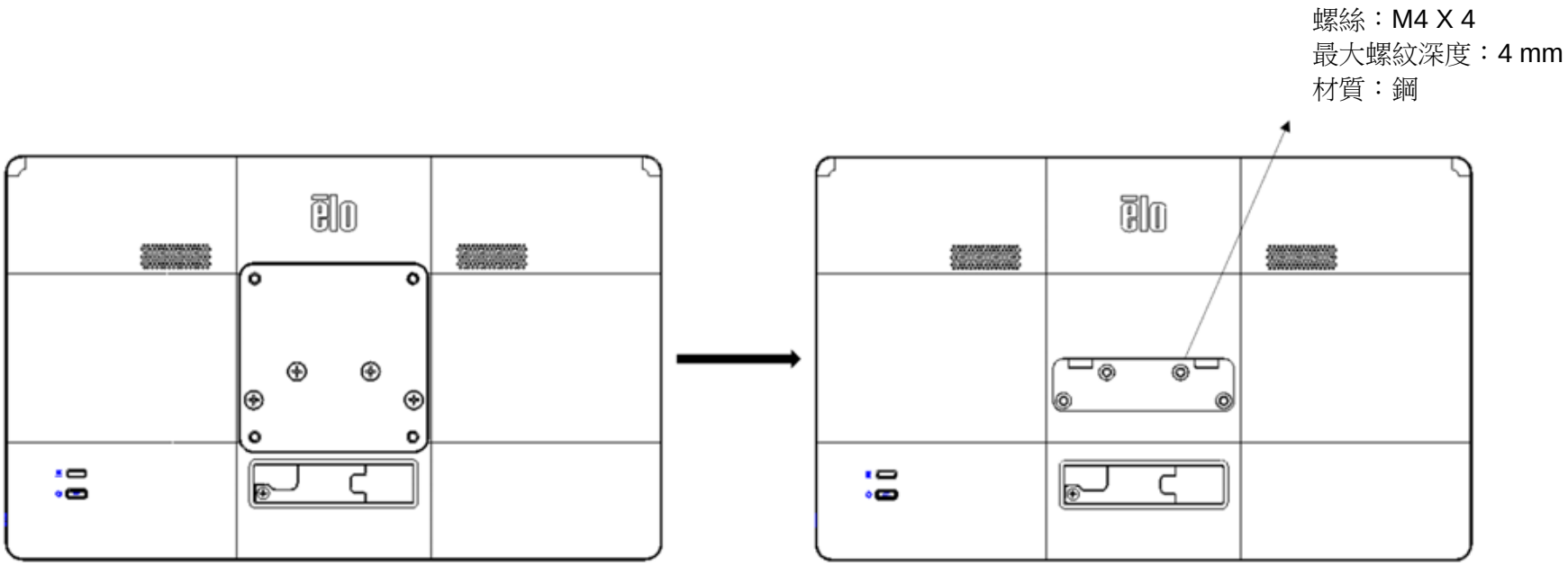


注意：如需底座安裝的詳細資訊，請參閱 Z10 POS Stand(E767159) 安裝說明。

# 第 4 節：操作

## 電源

若要開啟或關閉顯示器，請按一下顯示器電源按鈕。

觸控顯示器背面的電源狀態 LED 運作如下：

| 觸控顯示器狀態 | LED 狀態 |
|---|---|
| 關閉 | 關閉 |
| 睡眠模式 | 閃爍 |
| 開啟 | 開啟（綠燈） |

系統在休眠或關閉模式下耗能較低。有關功率消耗規格的更多資訊，請參考 Elo 網站 http://www.elotouch.com 上的技術規格

觸控螢幕會使附屬的主機 PC 結束休眠模式（類似於移動滑鼠或按鍵盤鍵）。

為了提高可靠性和減少耗電浪費，如果長時間不使用，請將 TYPE-C 與顯示器中斷連接。

## 觸控

投射式電容觸控技術並不需要額外的校正。您的觸控顯示器可同時支援多達 10 次的觸控操作。

## 投射電容式觸控螢幕

連接至 Windows 7 或 10 電腦時，觸控顯示器可偵測 10 點同時觸控。觸控顯示器連接至 Windows XP 電腦時，只能偵測單點觸控。

搭載 Windows 7 或 10 作業系統的顯示器並不需要額外的驅動程式，因為它採用 Windows HID 驅動程式。

請參閱第 2 節「安裝觸控技術軟體驅動程式」有關下載 Windows XP 適用觸控驅動程式的說明。

此技術並不需要額外的校正。

## 手勢支援

TouchPro PCAP 技術能啟用多種支援單點或多點觸控的手勢。請至 http://msdn.microsoft.com/en-us/library/dd940543 瀏覽 Microsoft 網站，瞭解 Windows 7、10 與新作業系統版本所支援的各種不同手勢。

## 視訊

顯示器的原始解析度是指其以像素計量的寬度和高度。一般而言，為獲得最佳效能，當電腦的輸出解析度與本顯示器的原生解析度相符（在 1304LS 上為 1920 x 1080），本顯示器上顯示的影像效果最佳。

若電腦輸出非原始解析度，則顯示器將會按照其面板的原始解析度調整視訊的解析度。這包含根據需要拉伸或壓縮輸入影像的 X 尺寸和 Y 尺寸，以適應顯示器的原始解析度。調整演算法一個不可避免的缺點是，顯示器調整電腦的輸出視訊影像適應顯示器解析度時，會導致失真。這種失真在近距離檢視元素豐富的影像（例如包含小字型文字的影像）時最為明顯。

## 螢幕顯示 (OSD)

兩個按鈕位於顯示器背面，對應下列功能：

| 按鈕 | 按鍵 | 功能 |
|---|---|---|
| | 選單按鈕 | 開啟／退出 OSD 選單 |
| | 電源按鍵 | 開啟／關閉顯示器電源 |

04LS Slate 觸控顯示器系列的 OSD 選單，可讓您透過單點觸控互動調整顯示器的參數。

按選單按鈕可在畫面上顯示 OSD 主選單。

輕觸 OSD 選單圖示，可顯示對應的子選單及其參數。

若要隱藏 OSD 選單，請再按一次選單按鈕，或輕觸選單外的任何位置。

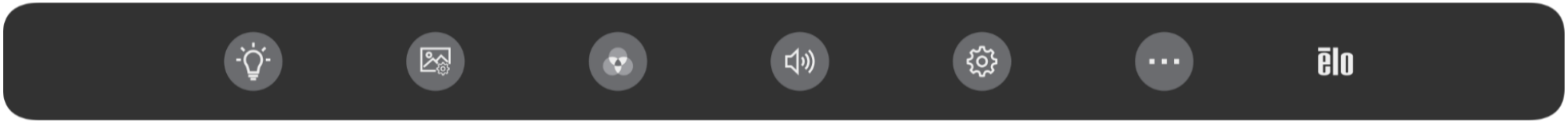

| Menu（功能表） | 選項 | 可調整項目 |
|---|---|---|
| 亮度設定 | 亮度 | 增大/減小顯示器亮度。預設值：100. |
| | 對比 | 增大/減小顯示器對比度。預設值：最佳灰度效能。 |
| 影像調整 | 縱橫比 | 在全螢幕與原始比例設定之間，切換縮放方法。預設值：全螢幕<br>全螢幕：根據顯示器的原始解析度調整（根據需要上調或下調）輸入視訊的 X 和 Y 尺寸。<br>原始比例設定：維持輸入視訊的縱橫比（並在左右兩側，用相等的黑條填滿畫面的其餘部分）。假設為橫向且輸入視訊的縱橫比小於 16:9，則將輸入視訊的 Y 尺寸（視需要上下調整），縮放至顯示器的 Y 解析度，並縮放 X 尺寸。<br>*當切換 Aspect Ratio（高寬比）選項時，可能需要重新校準其他觸控螢幕技術。* |
| | 清晰度 | 調整所顯示影像的清晰度。預設值：無清晰度調整<br>*僅在為非原始輸入視訊解析度時適用* |
| 色彩設定 | 色彩 | 選擇顯示器的色溫。可供選擇的色溫包括 9300K、7500K、6500K、5500K、色彩增強以及使用者。如果選擇使用者選項，使用者可分別變更紅色、綠色和藍色增益（從 0 倒 100），以變更色溫。預設值：使用者，R、G、B 全都設為 100。 |
| | 低藍光 | 開啟／關閉低藍光功能。預設值：關閉 |
| 聲音設定 | 靜音 | 開啟 / 解除顯示器內建喇叭的靜音功能。<br>預設值：Unmuted (解除靜音) |
| | Volume（音量） | 調整音量<br>預設值：50，可在 0 到 100 之間調整（來源端只供應 5V 電源時，音量預設值為 30，可在 0 到 30 之間調整） |
| OSD 設定 | OSD Timeout（OSD 逾時） | 調整觸控顯示器關閉 OSD 之前，等待的 OSD 閒置時間長度。可調範圍為 5 至 60 秒。<br>預設值：15 秒 |
| | 語言 | 選擇顯示 OSD 的顯示語言。可用語言包括英文、法文、義大利文、德文、西班牙文、簡體中文、繁體中文及日文。<br>預設值：英文 |
| 其他設定 | 睡眠模式觸控 | 顯示器在睡眠狀態下，是否支援觸控<br>預設值：開啟 |
| | 電源 LED | 開啟／關閉電源 LED<br>預設值：開啟 |
| | Touch Through（觸控穿透） | 開啟／關閉觸控穿透<br>預設值：關閉 |
| | 調用預設值 | 復原 OSD 可調參數（OSD 語言除外）的所有出廠預設設定。 |

選單消失後，會自動儲存透過 OSD 進行的所有觸控顯示器調整。
此功能可防止每次觸控顯示器拔除連線或關機時都必須重新輸入設定。
如果發生電源故障，觸控顯示器設定不會預設為出廠規格。

## OSD 和電源鎖定

按住「選單」按鈕 5 秒，可啟用／停用 OSD 鎖定功能。如果啟用 OSD 鎖定功能，按選單按鈕時會顯示「OSD 鎖定」。 不會顯示使用者選單。
同時按住「選單」和「電源」按鈕 3 秒，可啟用／停用電源鎖定功能。啟用電源鎖定時，按電源開關會提示「電源按鈕鎖定」，且不會關閉顯示器。

## ENERGY STAR 認證

04LS Slate ET1304LS/ET1504LS 觸控顯示器符合 Energy Star 8.0 要求。

ENERGY STAR 是由美國環保署 (EPA) 和美國能源部 (DOE) 執行的計畫，提倡能源效率。
本產品在「出廠預設」設定狀態符合 ENERGY STAR 標準，這是將達到省電效果的設定。變更出廠預設影像設定或啟用其他功能將增加功耗，可能超過符合 ENERGY STAR 評等所需的限制。
如需更多關於 ENERGY STAR 計畫的資訊，請參閱 energystar.gov。

## TUV 低藍光

04LS Slate 觸控顯示器通過 TUV Rheinland 低藍光認證，減輕顯示器對人眼的傷害。如需詳細資訊，請參閱下文。

**低藍光（軟體解決方案）**
顯示器產業用兩種不同的方法，減少藍光：一種使用軟體解決方案，另一種使用硬體解決方案。
軟體解決方案通常減少來自藍光通道的放射、或採用藍光過濾器以減少藍光。
04LS Slate 觸控顯示器減少藍光通道的放射，以實現低藍光。
TUV Rheinland 已測試產品並確定其可有效減少有害藍光。
關鍵字「低藍光（軟體解決方案）」證實，產品符合 TUV Rheinland 的測試標準。

**請參閱 OSD 操作說明，以瞭解如何啟用低藍光。**

## TUV 无闪烁（仅支持 ET0704LS）

TÜV 已测试此产品，以确定显示屏是否生成对人眼可见和不可见的闪烁以及由此导致用户眼部疲劳。
关键词“无闪烁”确认在不同亮度设置下的 0-3000 Hz 范围内，不会产生此标准定义的可见和不可见闪烁。

## 休息时间，眼部锻炼，目视远处的物体，颈部锻炼

为降低电脑视力综合征和对颈部、背部和肩部的风险，在您每天工作时，应较多频次地将视线从屏幕移开（每小时至少一次 10 分钟休息）。可利用这些休息时间，活动一下身体，伸展您手臂、双腿、背部、颈部和肩部，以减少张力和肌肉疲劳度。电脑造成眼部疲劳的另一个原因是聚焦疲劳。为降低持续聚焦屏幕导致您眼部疲劳的风险，至少每 20 分钟将您的视线从电脑移开，并凝视一个远处物体（至少距离 20 英尺）至少 20 秒。一些眼科医生将其称为“20-20-20 规则。”目视远处可松弛眼部内侧的聚焦肌肉，以减少疲劳度。另一个练习是目视远处的一个物体至少 10-15 秒，然后凝视近处的某个物体 10-15 秒。然后回看那个远处的物体。此动作至少做 10 次。此练习可降低在电脑前长时间工作后，您的眼部聚焦能力“锁住”（此状态称为调节痉挛）的风险。

眼部练习

1. 保持身体和头部竖直。将视线转移到上方，目视天花板，然后转移到下方，目视地板。
2. 将视线缓慢转移到左侧和右侧，目视两侧的物体。
3. 然后转移视线，目视右上方的物体，然后朝向右下方。重复此练习目视左上方和左下方。

颈部练习

将双臂放到两侧保持松弛。
将头部略微向前弯曲，以伸展颈部
保持 5 秒。
将双臂放到两侧保持松弛。
将头部转动到一侧，并保持 5 秒。
在另一侧重复此动作。
将双臂放到两侧保持松弛。
将头部摆动到左侧，并保持 5 秒。
在另一侧重复此动作。

# 第 5 章：技術支援

如果您在使用觸控顯示器時遇到問題，請參閱以下建議。

若問題仍無法解決，請洽詢您的當地經銷商或與 Elo Touch Solutions 客服中心聯絡。有關世界各地的技術支援電話號碼，請參閱本使用手冊最後一頁。

## 常見問題解決方案

| 問題 | 建議的疑難排解 |
|---|---|
| 系統開機時，顯示器無回應。 | 檢查 TYPE -C 纜線是否正確連接。 |
| 顯示器的顯示暗淡。 | 使用 OSD 增大亮度。使用 OSD 增大對比度。 |
| 顯示器自動關機並重新啟動 | 主機無法供應足夠的能源。調低顯示器的音量和亮度。 |
| 顯示器無顯示。 | 若電源狀態 LED 燈閃爍，表示顯示器或電腦模組可能處於睡眠模式。按任意鍵 / 移動滑鼠 / 觸點觸控螢幕，看看影像是否再次出現。檢查訊號來源裝置是否開啟。<br>檢查是否有纜線連接鬆脫。重新連接 TYPE -C 纜線。 |
| 顯示器顯示「Out of Range」（超出範圍）訊息 | 將電腦的解析度／時序模式調整到觸控顯示器允許的時序範圍內（關於規格，請參閱網站） |
| 顯示器顯示的影像異常。 | 將電腦的解析度／時序模式調整到觸控顯示器允許的時序範圍內（關於規格，請參閱網站）<br>使用 OSD 功能表中的 Auto Adjust（自動調整）功能。 |
| 觸控功能無效。 | 驗證 PC 是否安裝了最新的 Elo 驅動程式。<br>按電源按鈕重新啟動顯示器。顯示器啟動時，請勿觸摸螢幕 |
| 按下 OSD 或電源按鈕時都沒有反應。 | 檢查是否開啟 OSD 鎖定或電源鎖定功能。 |
| 觸摸 OSD 時沒有反應。 | 檢查是否有其他物體接觸螢幕。<br>按電源按鈕重新啟動顯示器。顯示器啟動時，請勿觸摸螢幕 |

# 影像殘留

## 何謂影像殘留？造成影像殘留的原因為何？

影像餘輝、影像烙印及影像殘留是用來描述 LCD 影像保留的術語。當長時間顯示固定圖案時，就會發生 LCD 影像保留。固定的圖案會導致 LCD 元件內部產生寄生電容，讓液晶分子無法回復正常的鬆弛狀態。

所有 LCD/CRT 及彩色電漿顯示器都會有不同程度的影像保留問題。螢光粉型顯示裝置，例如 CRT 及彩色電漿顯示器，最容易受到影響，而且螢光粉型裝置上的影像保留通常無法復原。透射式裝置 (例如 LCD) 較不容易受到影響，而且在大多數情況下，LCD 的影像保留可復原。

影像殘留率取決於影像圖案、固定影像的持續時間、溫度及生產變化。同樣的，影像殘留的擴散速率 (復原時間) 也取決於這些因素。

## 要如何處理此現象？

避免影像烙印的最佳方法是限制顯示器上的靜態內容數量。定期關閉顯示器 2 至 4 小時，即可避免影像殘留。

若要降低影像保留的可能性，建議：

顯示黑白交替影像 2 至 4 小時
不使用觸控螢幕時使用螢幕保護程式

因長時間顯示靜止 (非移動) 影像所造成的影像殘留 (影像烙印) 不在 Elo 保固範圍內。

# 技術協助

### 技術規格

有關本裝置的技術規格，請瀏覽 **www.elotouch.com/products**

### 技術支援

如需技術支援，請造訪 **https://www.elotouch.com/support**

有關世界各地的技術支援電話號碼，請參閱本使用手冊最後一頁。

# 第 6 節：安全性和維護

## 安全性

- 為了避免觸電風險，請遵守所有安全注意事項並請勿拆解觸控電腦。使用者不可自行維修觸控顯示器。
- 請確保您的安裝環境符合「技術規格」一節中所列的規定環境條件。
- 若您有任何問題或需要更多有關產品的資訊，請聯絡您的業務代表或製造商。

## 保養及處置

以下提示有助於使觸控顯示器保持在最佳狀態：

- 在清潔前請中斷 AC 電源纜線連線。
- 請使用沾有少量溫和清潔劑的乾淨布清潔顯示裝置的外殼。
- 請務必讓觸控電腦保持乾燥。請勿使液體濺到裝置上或濺入內部。若發生液體滲入情況，請立即關閉電源並交由合格維修技師檢測機組之後，才可再開啟電源。
- 請勿使用可能刮傷表面的布或海綿擦拭螢幕。
- 若要清潔觸控螢幕，請將窗戶或玻璃清潔劑倒在乾淨的布或海綿上。切勿直接將清潔劑塗在觸控螢幕上。請使用以下連結存取清潔指南。
- https://www.elotouch.com/support/technical-support/cleaning
- 確定環境溫度與濕度維持在規定範圍內，且不得阻塞通風凹槽。
- 顯示器並非設計用於戶外。

## 廢棄電子電氣產品 (WEEE) 指令

本產品不得以一般家庭廢棄物處置，應存棄置於適當的地點，以進行還原及回收。

# 第 7 節：法規資訊

## 電器安全資訊

需與製造商標籤上所標示的電壓、頻率及電流規定相符。若連接至非指定電源，將有可能導致操作不正常、設備損壞或火災危險。

本設備內部無任何使用者可維修的零件。本設備所產生之危險電壓可能會構成安全性危險。只能由合格的維修技術人員進行維修。

若在將設備連接至主電源之前有任何關於安裝的問題，請聯絡合格電力技術人員或製造商。

## 放射及抗擾性資訊

**美國使用者注意事項：**

本設備已經過測試，且符合 FCC 規則第 15 部分 B 級數位裝置的規格限制。這些限制的目的是針對居家環境中的有害干擾提供合理的防護。本設備會產生、使用和發射無線電頻率能量，因此若沒有依照指示安裝及使用，可能會對無線電通訊產生有害的干擾。

本裝置符合 FCC 規則第 15C 部分。操作符合以下兩項條件：

(1) 本裝置可能不會造成有害的干擾；以及

(2) 本裝置必須能承受任何接收干擾，包括造成操作不良的干擾。

**加拿大使用者注意：**

本設備符合由加拿大工業無線電干擾法規所制定之數位設備無線雜訊排放的 Class B 限制。

CAN ICES-003(B)/NMB-003(B)

本裝置符合加拿大工業部 (Industry Canada) 的豁免執照 RSS 標準。操作符合以下兩項條件：

(1) 本裝置可能不會造成干擾；以及

(2) 本裝置必須接受任何干擾，包括造成裝置操作不良的干擾。

Le présent appareil est conforme aux CNR d'Industrie Canada applicables aux appareils radio exempts de licence. L'exploitation est autorisée aux deux conditions suivantes :

(1) l'appareil ne doit pas produire de brouillage; et

(2) l'utilisateur de l'appareil doit accepter tout brouillage radioélectrique subi, même si le brouillage est susceptible d'en compromettre le fonctionnement.

**歐盟使用者注意事項：**

請僅使用隨附的電源線及設備隨附的互連纜線。替換隨附的電源線及纜線可能影響電氣安全或下列標準所規定之放射或抗擾性 CE 標章認證：

本資訊技術設備 (ITE) 的製造商標籤上必須有 CE 標章，表示設備已通過下列指令及標準之測試：本設備已經過測試，符合歐盟標準 EN 55032 B 級所指示之 EMC 指令 2014/30/EU，以及歐盟標準 EN 62368-1 所指示之低電壓指令 2014/35/EU 所規定之 CE 標章的規定。

**所有使用者通用資訊：**

本設備會產生、使用和發射無線電頻率能量。若未依照本手冊安裝及使用設備，可能導致無線電及電視通訊干擾。但是我們無法保證在某些情況下，不會因為安裝地點之特定因素而發生干擾。

1. 為符合排放及抗擾性規定，使用者必須遵守下列事項：
   a. 將此數位裝置與任何電腦相連時，請僅使用隨附的 I/O 線。
   b. 為確保相容性，請僅使用製造商核准的連接線。
   c. 請使用者務必注意，若由未經負責法務遵循之一方明確核准而進行任何變更或改裝，可能會失去操作本設備的使用者授權。

2. 若本設備可能對無線電或電視接收，或任何其他裝置造成干擾：
   a. 關閉及開啟設備電源，確認其是否為干擾源。若您判斷本設備會造成干擾，請使用下列一或多項措施嘗試修正干擾：
      i. 將數位裝置搬離受影響接收器。
      ii. 重新放置（轉動）數位裝置與受影響接收器的位置。
      iii. 調整受影響接收器的天線方向。
      iv. 將數位裝置插到另一個 AC 插座，讓數位裝置與接收器位於不同的電路上。
      v. 中斷連接及取下任何數位裝置不使用的 I/O 纜線(無終端接頭的 I/O 纜線是高 RF 排放等級的可能來源)。
      vi. 將數位裝置插入接地的電力插座。請勿使用 AC 變壓器插頭。
      (取下或裁切線路接地可能會增加 RF 放射等級，並可能對使用者造成致命的觸電危險)。

若您需要協助，請洽詢經銷商、製造商或有經驗的無線電或電視技術人員。

2024 年 3 月 11 日

# FCC 符合性聲明

**根據 FCC 47 CFR FCC 第 15 部分子部分 B 第 2.1077(a) 節**
**符合 FCC 規則和法規**

**型號：** ET1304LS, ET1504LS, ET0704LS, ET1004LS

**設備類別：** 資訊技術及電信設備

**設備等級：** 商業和輕工業

**產品名稱：** 觸控顯示器

**製造商：**
Elo Touch Solutions, Inc.
670 N. McCarthy Blvd.
Suite 100
Milpitas, CA 95035
www.elotouch.com

**商標：**

**聲明：**

本裝置符合 FCC 規範第 15 部分。操作符合以下兩項條件：
(1) 本裝置不得造成有害干擾
(2) 本裝置必須能承受任何接收的干擾，包括可能導致意外操作的干擾

Kevin Huang
系統工程總監
Elo Touch Solutions, Inc.

# 機構認證

本顯示器已獲得或告示以下認證和標誌：

- 加拿大 CUL, IC
- CE（歐洲）
- UKCA（英國）
- KCC（韓國）
- BSMI（台灣）
- FCC、UL（美國）
- VCCI（日本）
- CB（國際）
- RCM（澳洲）
- 墨西哥 NOM
- 印度 BIS
- RoHS、中國 RoHS、WEEE、REACH
- TUV Rheinland 低藍光、
- TUV 莱茵无闪烁（仅适用于 ET0704LS）
- ENERGY STAR 8.0（仅适用于 ET1304LS,ET1504LS）

## 警語

- 使用過度恐傷害視力。
- 注意事項:
  - i. 使用30分鐘請休息10分鐘。
  - ii. 未滿2歲幼兒不看螢幕，2歲以上每天看螢幕不要超過1小時。

## 臺灣 BSMI

設備名稱： 液晶觸控顯示器

型號（型式）：ET1304LS

| 單元 | 限用物質及其化學符號 | | | | | |
|---|---|---|---|---|---|---|
| | 鉛 (Pb) | 汞 (Hg) | 鎘 (Cd) | 六價鉻 ($Cr^{+6}$) | 多溴聯苯 (PBB) | 多溴二苯醚 (PBDE) |
| 塑料外框 | ○ | ○ | ○ | ○ | ○ | ○ |
| 後殼 | ○ | ○ | ○ | ○ | ○ | ○ |
| 液晶面板 | — | ○ | ○ | ○ | ○ | ○ |
| 電路板組件 | — | ○ | ○ | ○ | ○ | ○ |
| 底座 | ○ | ○ | ○ | ○ | ○ | ○ |
| 電源線 | — | ○ | ○ | ○ | ○ | ○ |
| 其他線材 | — | ○ | ○ | ○ | ○ | ○ |

備考1. 〝○〞係指該項限用物質之百分比含量未超出百分比含量基準值。

備考2. 〝—〞係指該項限用物質為排除項目。

# 標誌說明

1. 依據 SJ/T11364-2006 規定，電子資訊產品須標示下列汙染控制標誌。
   本產品之環保使用期限為 10 年。在下列正常操作 條件下，產品應不致於發生外漏或變異情況，因此使用本電子資訊產品將不會造成任何嚴重之環境汙染、任何身體傷害、或對任何物品造成損害。

   操作溫度：0 - 40°C／濕度：20%-80%（非冷凝）。
   儲存溫度：-20 - 60°C／濕度：10% - 95%（非冷凝）。

2. 鼓勵和建議按照當地法律回收並重用該產品。不得隨意丟棄產品。

# 顯示器規格

| 工作條件 | |
|---|---|
| 溫度 | 0-40°C |
| 濕度 | 20%-80%（非冷凝）。 |
| 海拔高度 | 0 – 3,048 m |
| 輸入額定值 | 5V±5% 3A/9V±5% 3A/15V±5% 1.8A/20V±5% 1.35A |
| **存放條件** | |
| 溫度 | -20-60°C |
| 濕度 | 10-95%（非冷凝）。 |
| 海拔高度 | 0 – 12,192 m |

# 第 8 節：保固資訊

除非本文或發給買方的訂購確認書中另有規定，否則賣方應向買方擔保所售產品無材料和製程缺陷。觸控顯示器及其組件的擔保期為三年。

賣方對元件的機型壽命不作任何擔保。賣方的供應商有可能隨時或不時地對作為產品或元件出售的元件進行修改。

買方在發現任何符合以上擔保條件的產品有缺陷時，應立即書面通知賣方（任何情況下不應遲於發現問題後的三十天），通知時應合理地詳細說明此類缺陷的現象，同時在可能的情況下，提供賣方機會檢查已安裝好的產品。除非賣方以書面形式另有說明，通知必須在該產品的擔保期內傳送至賣方。在提交通知後的三十天內，買方應將其認為有缺陷的產品用原包裝箱或同等功效產品，自費並自擔風險送至賣方。

賣方在收到買方認定為有缺陷的產品並確認其不能滿足上述品質保證後，將根據賣方的意願，在適當的時間內：(i) 改進或修理產品；或 (ii) 調換產品。此類改進、修理或調換的費用以及透過最低保險將產品運回的費用應由賣方承擔。買方應承擔產品在運輸中的遺失及損壞風險，並可對產品投保。如果賣方發現退回的產品並非有缺陷產品，買方須將發生的回程運輸費用補償給賣方。賣方可自行決定對產品進行改進或維修，並可在賣方設施或買方設施內進行。如賣方不能改進、修理或更換產品以符合上述保證要求，則賣方可自行決定向買方提供資金補償，或者向買方帳戶內劃入產品購買價格減去在賣方提出的保證期內按直線方法計算的折舊金額之後的金額。

上述補救措施為在符合產品擔保條件時，賣方向買方提供的唯一補救。除上述明示擔保外，賣方對其產品、針對任何用途的適用性、品質、適銷性、非侵權性等不做任何其他擔保，無論明示還是暗示。賣方的員工或任何其他人無權對產品做出上述擔保以外的任何擔保。賣方之產品擔保責任僅限於退還產品購買價格。在任何情況下，賣方對買方的產品採購費用或安裝的相關產品或任何特定、相因而生、間接或預料之外的損壞不負任何責任。

買方承擔風險並同意補償賣方以下或使賣方免受以下責任導致的損失：(i) 評定產品是否滿足買方的用途要求，包括任何系統設計或圖紙；(ii) 確定買方所用產品是否符合適用法律、法規和標準。買方應對與包含或整合賣方生產或提供的產品或元件有關，或源自這類產品的所有擔保和其他權利要求承擔全部責任。買方獨立地對任何與買方製造或授權之產品相關的告示及擔保負責任。買方應賠償賣方，並使賣方免受任何與買方產品或相關產品代理或擔保相關的責任、索賠、損失、費用或花費（包括合理的律師費用）。

# 筆記

# 筆記

# www.elotouch.com

請至本公司的網站，取得最新的

- 產品資訊
- 規格
- 新聞事件
- 新聞稿
- 軟體驅動程式
- 觸控螢幕顯示器電子報

欲深入瞭解各種 Elo 觸控解決方案，請前往 **,www.elotouch.com** 或致電最近的辦事處。

**美洲**
電話 +1 408 597 8000
elosales.na@elotouch.com

**歐洲**
電話 +32 16 930 136
EMEA.Sales@elotouch.com

**亞太地區**
電話 +86 (21) 3329 1385
EloAsia@elotouch.com



版權所有 © 2024 Elo Touch Solutions, Inc. 保留所有權利。