BEDIENUNGSANLEITUNG

Elo Touch Solutions

15-Zoll-All-in-One-Touchcomputer, 4:3 E3 RevA

Copyright © 2017 Elo Touch Solutions, Inc. Alle Rechte vorbehalten.

Kein Teil dieser Veröffentlichung darf ohne schriftliche Genehmigung von Elo Touch Solutions, Inc. in irgendeiner Form oder auf irgendeine Weise, einschließlich, jedoch ohne Beschränkung, elektronisch, magnetisch, optisch, chemisch, manuell oder anderweitig vervielfältigt, übertragen, in einem Abfragesystem gespeichert oder in eine Sprache bzw. Computersprache übersetzt werden.

Haftungsausschluss

Änderungen der Informationen in diesem Dokument sind vorbehalten. Die Elo Touch Solutions, Inc. und ihre Tochterunternehmen (insgesamt „Elo“ genannt) geben keine Zusicherungen oder Garantien bezüglich des hier dargestellten Inhalts und schließen ausdrücklich alle indirekten Garantien der Marktgängigkeit oder Eignung für einen bestimmten Zweck aus. Elo behält sich das Recht vor, diese Veröffentlichung zu überarbeiten und ihren Inhalt gelegentlich zu ändern, ohne dass Elo verpflichtet ist, jemanden von derartigen Überarbeitungen oder Änderungen in Kenntnis zu setzen.

Zurkennntnisnahme von Markenzeichen

Elo, Elo (Logo), Elo Touch, Elo Touch Solutions, AccuTouch und TouchPro sind Markenzeichen von Elo und ihren Tochterunternehmen. Windows ist ein Markenzeichen von Microsoft Corporation.

Inhaltsverzeichnis

Abschnitt 1: Einführung 4

Abschnitt 2: Installation 5

Abschnitt 3: Montage 9

Abschnitt 4: Bedienung 11

Abschnitt 5: Technischer Support 21

Abschnitt 6: Sicherheit und Wartung 23

Abschnitt 7: Informationen bezüglich behördlicher Vorschriften 25

Abschnitt 8: Garantieinformationen 22

Abschnitt 1: Einführung

Produktbeschreibung

Der neue Elo 15E3 kombiniert Elos zuverlässige Leistung mit den aktuellsten Entwicklungen in der Touchscreen-Technologie und dem Displaydesign. Diese Kombination sorgt für einen natürlichen Informationsfluss zwischen Benutzern und dem 15E3.

Der 15E3 zeichnet sich durch ein leistungsstarkes, kompaktes und konfigurierbares interaktives Display in nur einer Bildschirmgröße aus: 15 Zoll. Diese Modelle sind robust und mit unserer branchenführenden Elo Touch-Technologie verfügbar: AccuTouch (widerstandsfähig) und TouchPro® PCAP (projektiv kapazitiv). In den 15E3-Modellen ist ein LCD-Bildschirm mit einer Auflösung von 1024 x 768 zur Anzeige von Bildern und zur Ausführung von Anwendungen integriert.

Der 15E3 zeichnet sich durch ein kompaktes, elegantes Design, einer Auswahl an Konfigurationen und Optionen für kundenseitig installierbare Peripheriegeräte sowie eine problemlose Betriebsfähigkeit aus. Diese Modelle unterstützen Arbeitsspeicher- und Speicherplatzkonfigurationen sowie als Option bei Elo erwerbbares Zubehör.

Vorsichtsmaßnahmen

Beachten Sie alle Warnungen, Vorsichtsmaßnahmen und Wartungshinweise, die in dieser Bedienungsanleitung empfohlen werden, um die Lebensdauer Ihres Geräts zu maximieren und die Sicherheit der Benutzer nicht zu gefährden. Weitere Informationen über die Sicherheit finden Sie in Kapitel 6.

Diese Anleitung enthält Informationen, die für eine richtige Einrichtung und Wartung des 15E3 unverzichtbar sind. Bevor Sie Ihren neuen 15E3 einrichten und einschalten, lesen Sie diese Anleitung bitte aufmerksam und sorgfältig durch.

Abschnitt 2: Installation

Den Touchcomputer auspacken

Öffnen Sie den Produktkarton und vergewissern Sie sich, dass folgende Artikel vorhanden sind:

- 15E3-System
- Anleitung für schnelle Installation
- Netzteil
- Netzkabel für USA/Kanada
- Netzkabel für Europa
- Erweiterte Kabelabdeckung

Anschlussblende und Schnittstellen

ESY 15E3-Modelle

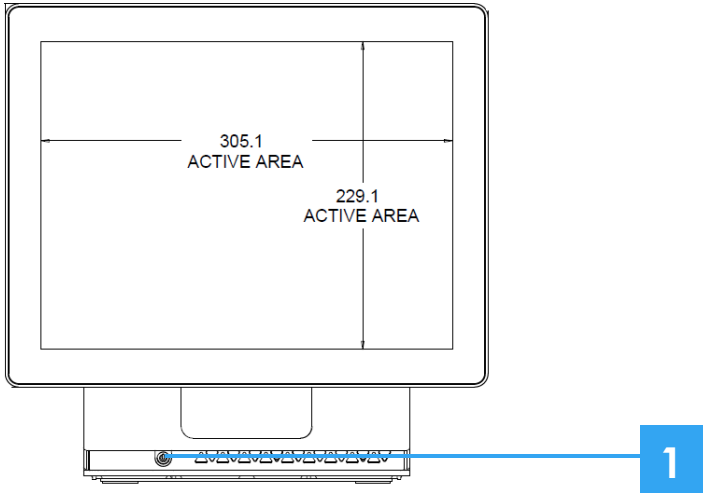

1	Ein-/Austaste

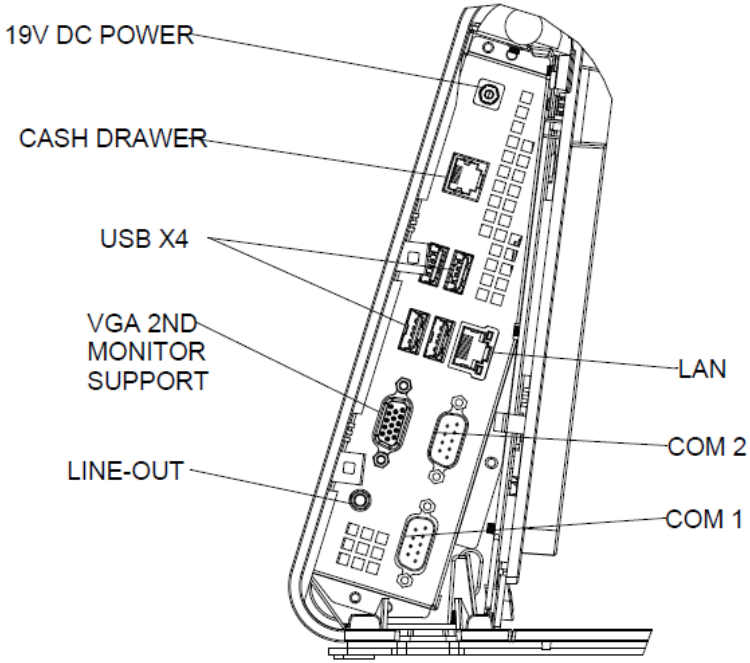

Das Display ausrichten

Der Display-Bildschirm kann zwischen -17 und +75 Grad eingestellt werden, wie nachstehend abgebildet ist.

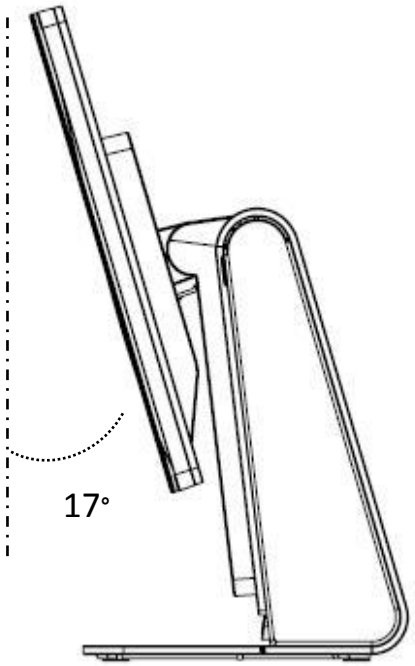

-17°

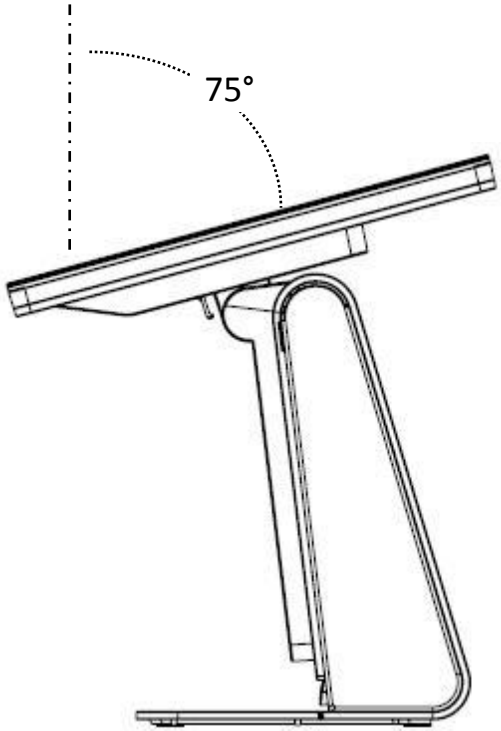

+75°

VORSICHT: Während der Ausrichtung des Displays müssen Sie sein Basisteil festhalten, damit es nicht umkippt oder herunterfällt.

Erweiterte Kabelabdeckung zusätzlich für Ihr System

Im Zubehörkarton des 15E3 befindet sich zusätzlich eine erweiterte Kabelabdeckung. Möglicherweise müssen Sie die ursprüngliche Kabelabdeckung durch die erweiterte Kabelabdeckung ersetzen, wenn die meisten E/A-Anschlüsse verbunden sind.

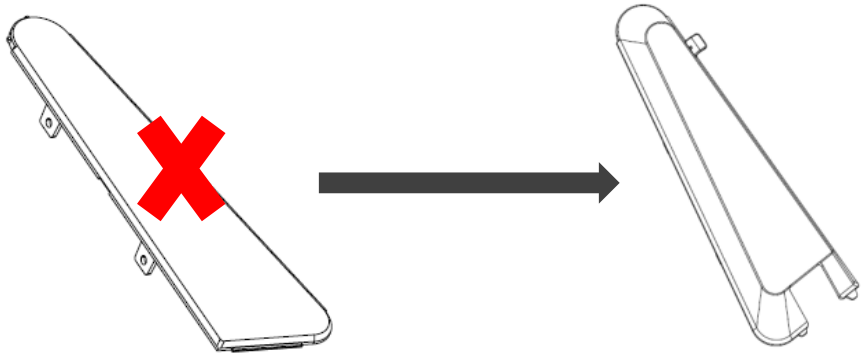

Abschnitt 3: Montage

Wandbefestigung

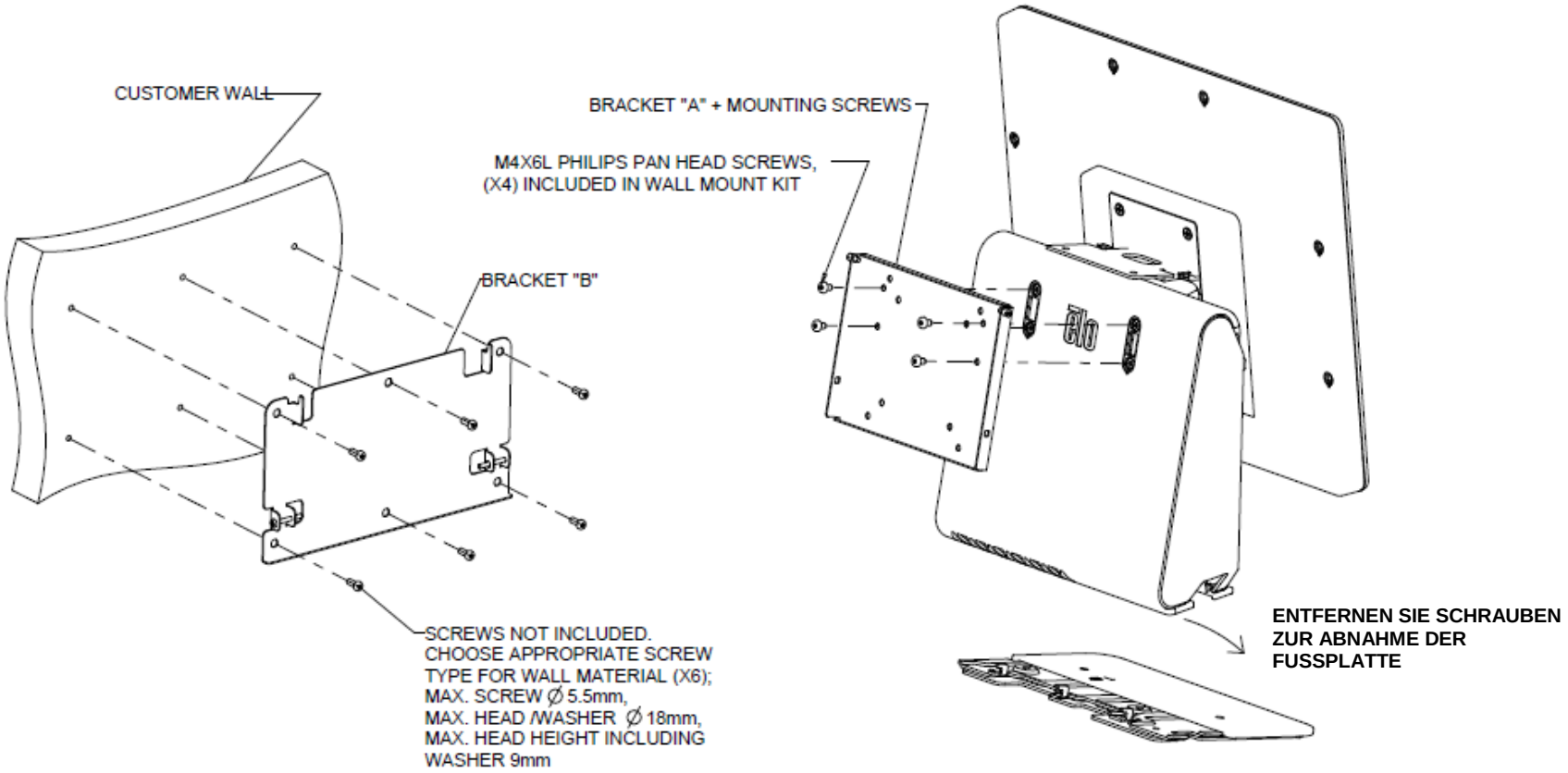

Zweite Display-Befestigung

Diese Halterung eignet sich für einen beliebigen Monitor unter 2,5 kg mit 75-mm-VESA-Befestigung.

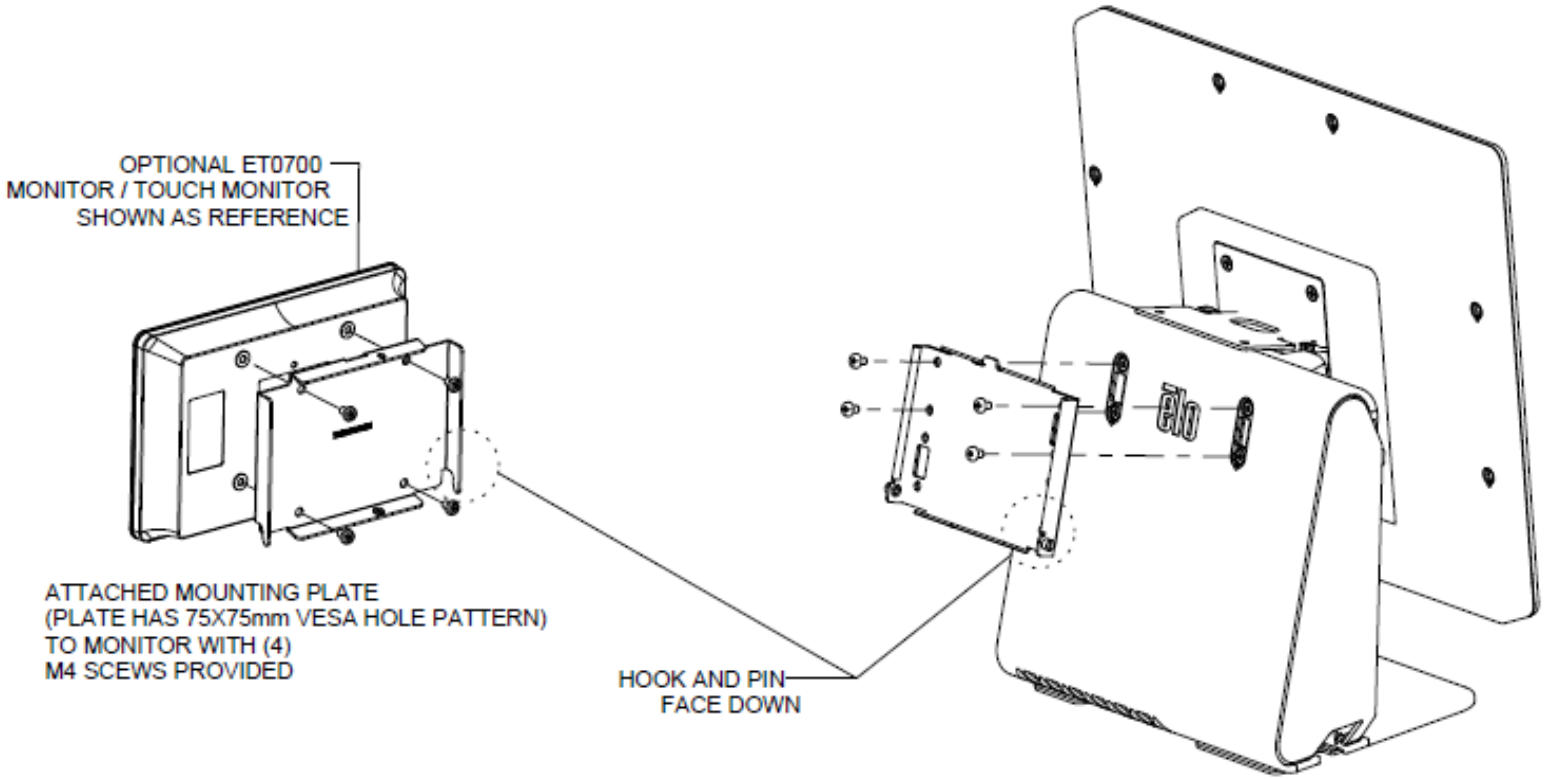

Abschnitt 4: Bedienung

Stromversorgung

Der Touchcomputer wird in dem Zustand ausgeliefert, in dem er zuletzt in Betrieb gesetzt wurde.

Durch einmaliges Drücken der Ein-/Austaste an der vorderen Abdeckung des Touchcomputers schalten Sie ihn ein oder aus. Die Betriebsanzeige (LED) an der vorderen Abdeckung funktioniert gemäß der folgenden Tabelle.

Touchcomputer-Status	LED-Status
Es wird kein Strom zugeführt — Ausgeschaltet	AUS
Es wird Strom zugeführt – Ausgeschaltet oder im Ruhezustand	Rot
Es wird Strom zugeführt — Energiesparmodus	Orange
Es wird Strom zugeführt — Eingeschaltet	Grün

Durch Berühren des Bildschirms beenden Sie den Energiesparmodus des Systems (entspricht dem Bewegen der Maus oder dem Drücken einer Tastaturtaste).

Bedienung durch Berührung

Ihr Touchscreen-Display wurde werkseitig kalibriert und braucht nicht manuell kalibriert zu werden.

Elo Touch Solutions – Dienstprogramm zur Hardwareüberwachung der E-Serie

Menü zur Hardwareüberwachung der E-Serie

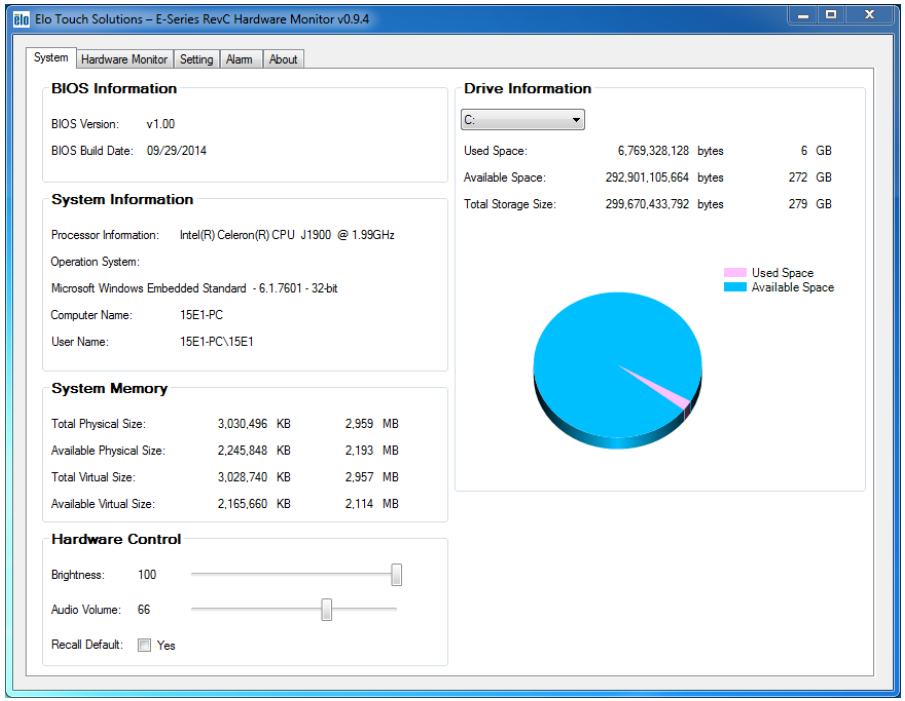

Das Werkzeug zur Hardwareüberwachung bietet die folgenden Funktionen.

Funktion	Beschreibung
System	Zeigt die BIOS-Version, die Version des Betriebssystems, die Hardwaresteuerung (Lautstärke & Helligkeit), die Informationen zum Arbeitsspeicher und zum Laufwerk an.
Hardware Monitor (Hardwareüberwachung)	Überwacht die CPU-Temperatur, die Systemtemperatur und die Ausgangsspannungen des Systems.
Setting (Einstellung)	Legt Alarme fest, die ausgelöst werden, wenn die festgelegten Kriterien für CPU-Temperatur, Systemtemperatur und Ausgangsspannungen erfüllt sind.
Alarm	Zeigt eine Protokollierung von allen Alarmen an.
About (Info über)	Allgemeine Informationen über das Diagnosewerkzeug der E-Serie.

Betriebssystem einrichten

Bei Konfiguration mit einem Betriebssystem dauert die erstmalige Einrichtung des Betriebssystems ca. 5-10 Minuten. Je nach den Konfigurationen der Hardware des Touchcomputers und der angeschlossenen Geräte könnte dieser Vorgang auch länger dauern.

Zur Einrichtung des Microsoft® Windows®-Betriebssystem für den Touchcomputer schalten Sie den Touchcomputer ein, indem Sie die Netztaste drücken, und folgen Sie dann den Anweisungen auf dem Bildschirm.

Eine neue Sprache einspeisen

Windows POSReady 7 gestattet nur die Verwendung von jeweils nur einer Sprache. Daher müssen Sie zur Änderung Ihrer bevorzugten Sprache die Funktion zur Spracheinspeisung von Elo nutzen. Englisch ist als Standardsprache eingerichtet, kann jedoch auf die von Ihnen gewünschte Sprache abgeändert werden.

1. Fahren Sie Ihr System komplett herunter.
2. Schalten Sie Ihr System ein.
3. Nach der Einblendung des Elo-Begrüßungsbildschirms (siehe unten) drücken Sie wiederholt „↑“ oder „↓“, um den Windows Boot-Manager kurzzeitig anzuhalten.

4. Wählen Sie je nach Betriebssystem **Restore OS 32bit (32-Bit-Betriebssystem wiederherstellen)** oder **Restore OS 64bit (64-Bit-Betriebssystem wiederherstellen)**.

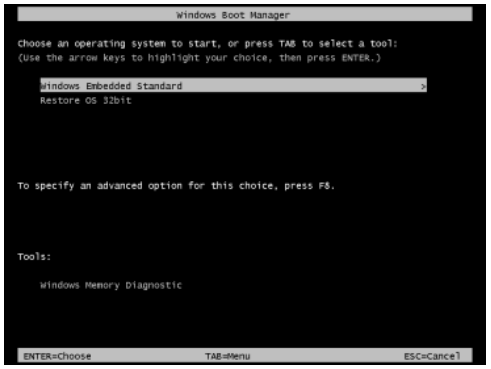

5. Es erscheint die folgende Benutzeroberfläche:

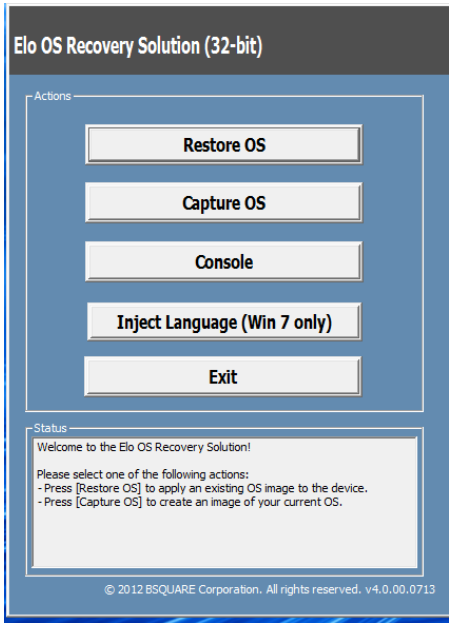

6. Bei Wahl von **Inject Language (Sprache einspeisen)** wird die folgende Benutzeroberfläche angezeigt.

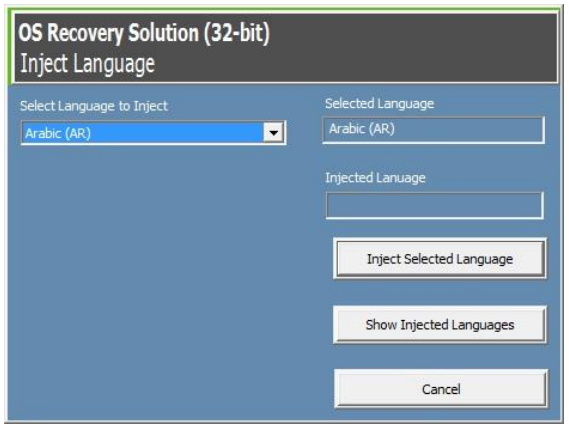

7. Klicken Sie auf die Dropdownliste und wählen Sie die gewünschte Sprache aus.
8. Klicken Sie auf **Inject Selected Language (Ausgewählte Sprache einspeisen)**.

9. Während der Einspeisung dürfen Sie Ihre Tastatur oder Maus **NICHT** bedienen. Es könnte sonst ein Fehler in der Spracheinspeisung auftreten.

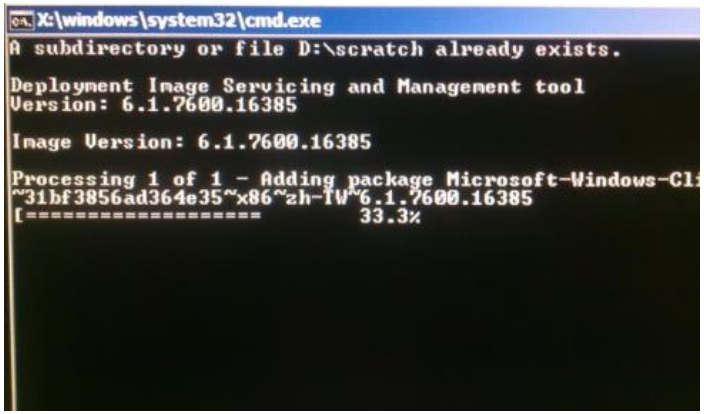

10. Ist das Sprachpaket richtig installiert, drücken Sie eine beliebige Taste, um das Fenster zu schließen.
11. Sie sollten die neu eingespeiste Sprache in „**Selected Language (Ausgewählte Sprache)**“ und auch in „**Injected Language (Eingespeiste Sprache)**“ sehen können.
12. Klicken Sie auf **Cancel (Abbrechen) -> Exit (Beenden)**. Das System fährt sich jetzt neu hoch und die neue Sprachoberfläche sollte zu sehen sein, wenn das System den Desktop anzeigt.

Flash-Laufwerk zur Wiederherstellung erstellen

Auf allen Windows POSReady 7- und Windows 10-Touchcomputern ist die Elo Restore Utility auf dem Windows-Desktop integriert. Diese Utility kann ein Flash-Laufwerk zur Wiederherstellung auf Basis des von Ihnen erworbenen Betriebssystems erstellen. **Erstellen Sie bitte umgehend Ihr Flash-Laufwerk zur Wiederherstellung**. Sollte die Festplatten-/SSD-Wiederherstellungspartition unabsichtlich gelöscht worden oder kein Zugriff auf sie mehr möglich sein, benötigen Sie das Flash-Laufwerk zur Wiederherstellung, um Ihr System wiederherzustellen.

Die folgenden Schritte veranschaulichen, wie diese Utility zur Erstellung eines Flash-Laufwerks zur Wiederherstellung eingesetzt wird.

1. Klicken Sie das Symbol EloRestoreUtility auf dem Desktop mit der rechten Maustaste an und wählen Sie „**Run as administrator (Als Administrator ausführen)**“.
2. Klicken Sie auf „Start“, um mit dem Vorgang zu beginnen.

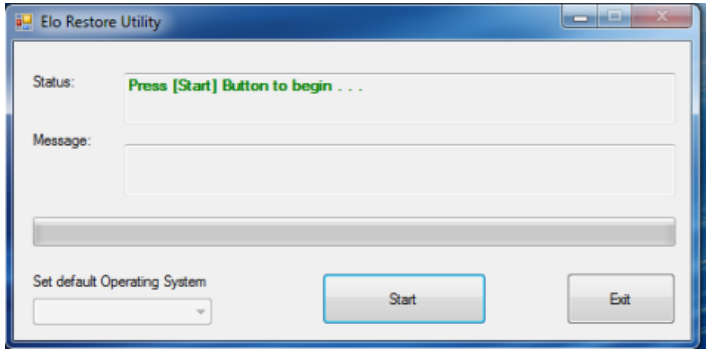

3. Sobald dieser Vorgang abgeschlossen ist, blendet sich ein Fenster ein und bittet Sie, ein leeres Flash-Laufwerk mit einem der verfügbaren USB-Anschlüsse Ihres Systems zu verbinden.

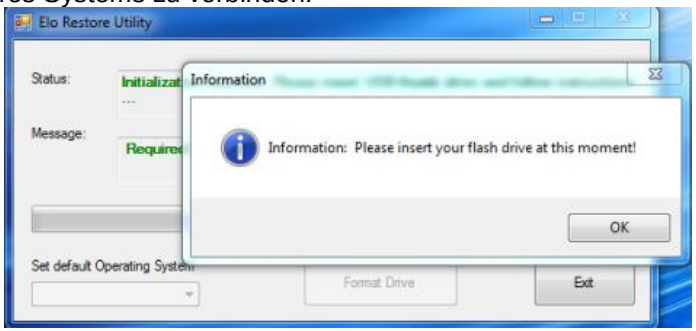

4. Nach dem Anschluss des Flash-Laufwerks sehen Sie das nachstehend abgebildete Fenster. Klicken Sie auf „Format Drive (Laufwerk formatieren)“, um den Vorgang fortzusetzen. **BEACHTEN SIE BITTE, DASS BEI DIESEM VORGANG ALLE DATEN GELÖSCHT WERDEN**.

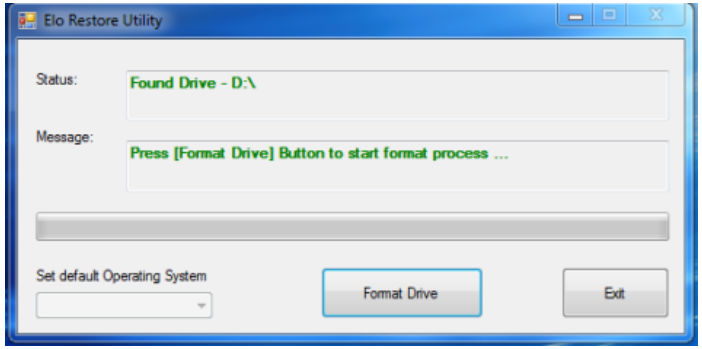

5. Klicken Sie auf „Create Restore Media (Wiederherstellungsmedium erstellen)“, um fortzufahren. Dieser Schritt nimmt 10-20 Minuten in Anspruch, je nach den Konfigurationen Ihres Systems und der Leistung des Flash-Laufwerks.

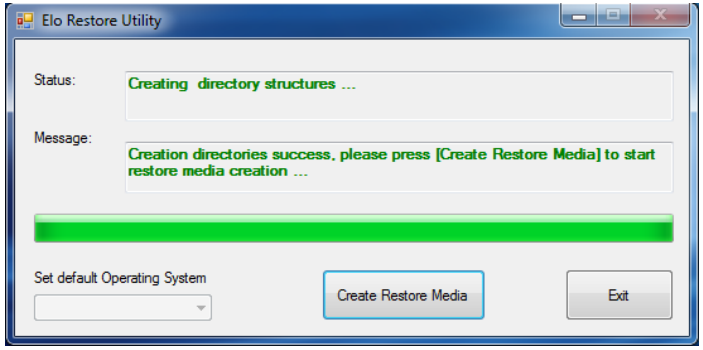

6. Sobald sich die Meldung „Creation Restore Media success… (Wiederherstellungsmedium erfolgreich erstellt...)“ einblendet, trennen Sie das Flash-Laufwerk und klicken Sie auf „Exit (Beenden)“, um das Programm zu beenden.

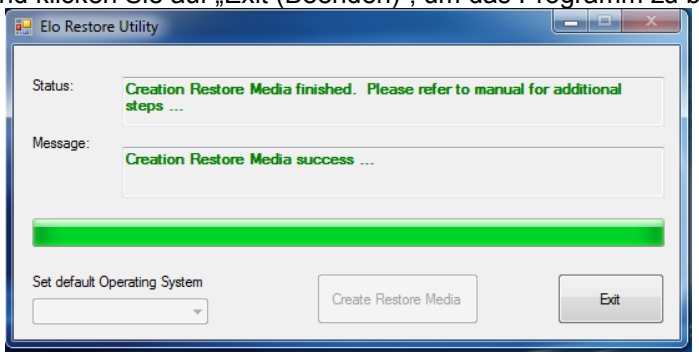

7. Wenn nach einem Systemabsturz das Flash-Laufwerk zur Wiederherstellung benötigt wird, müssen Sie das System neu starten und mehre Male **F11** drücken, um das **Device Boot Menu (Boot-Menü des Geräts)** aufzurufen. Wählen Sie dort den Systemstart von einem Flash-Laufwerk aus.

8. Bei Anzeige des folgenden Fensters klicken Sie auf die Schaltfläche „Install Recovery Solution (Wiederherstellungslösung installieren)“.

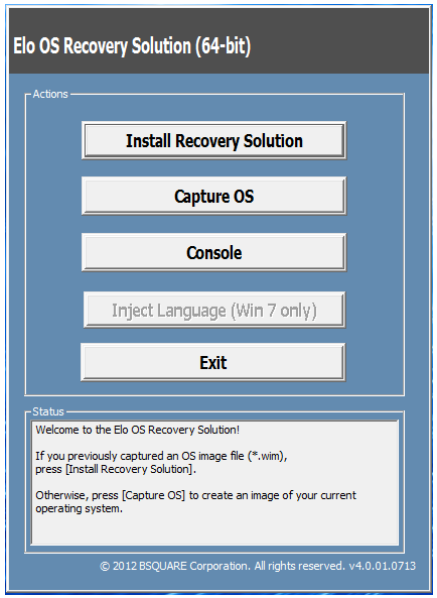

9. Stellen Sie die Installation anhand der Anweisungen auf dem Bildschirm fertig und beenden Sie dann das Programm.

Hinweis: Während der Wiederherstellung werden alle Daten gelöscht. Der Benutzer muss Sicherheitskopien von wichtigen Dateien erstellen. Elo Touch Solutions haftet nicht für gelöschte Daten oder Software.
Hinweis: Der Endbenutzer muss sich an den Microsoft-Lizenzvertrag halten.

Betriebssystem wiederherstellen

Wenn das Betriebssystem des Touchcomputers aus irgendeinem Grund auf seine WERKSEITIGEN EINSTELLUNGEN zurückgesetzt werden muss, können Sie Ihr System anhand folgender Schritte wiederherstellen. **BEACHTEN SIE BITTE, DASS BEI DIESEM VORGANG ALLE BENUTZEREINSTELLUNGEN UND DATEN GELÖSCHT WERDEN.** Vergewissern Sie sich bitte, dass Sie vor diesem Vorgang alle Ihre Daten, Einstellungen und die von Ihnen installierte Software vollständig gesichert haben.

1. Fahren Sie Ihr System komplett herunter.
2. Schalten Sie Ihr System ein.
3. Nach der Einblendung des Elo-Begrüßungsbildschirms (siehe unten) drücken Sie wiederholt „↑“ oder „↓“, um den Windows Boot-Manager kurzzeitig anzuhalten.

4. Wählen Sie je nach Betriebssystem **Restore OS 32bit (32-Bit-Betriebssystem wiederherstellen)** oder **Restore OS 64bit (64-Bit-Betriebssystem wiederherstellen)**.

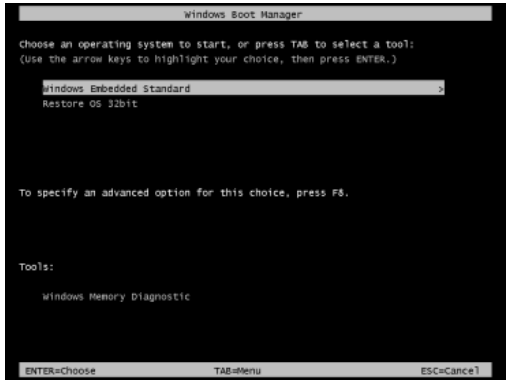

5. Es erscheint die folgende Benutzeroberfläche:

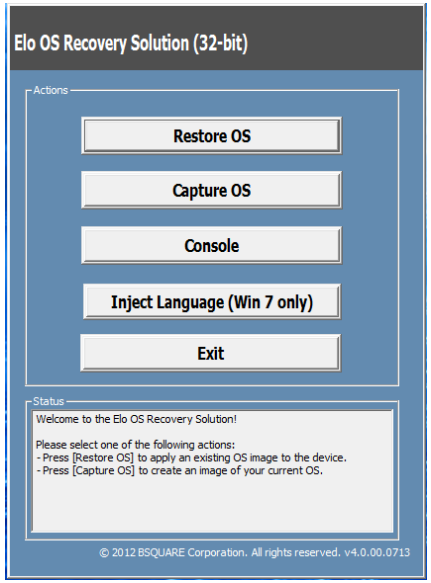

6. Wählen Sie **Restore OS (Betriebssystem wiederherstellen)**. Das System testet Ihre Hardware automatisch. Sobald der Vorgang abgeschlossen ist, klicken Sie auf **Start**, um die Funktion zur Systemwiederherstellung auszuführen.

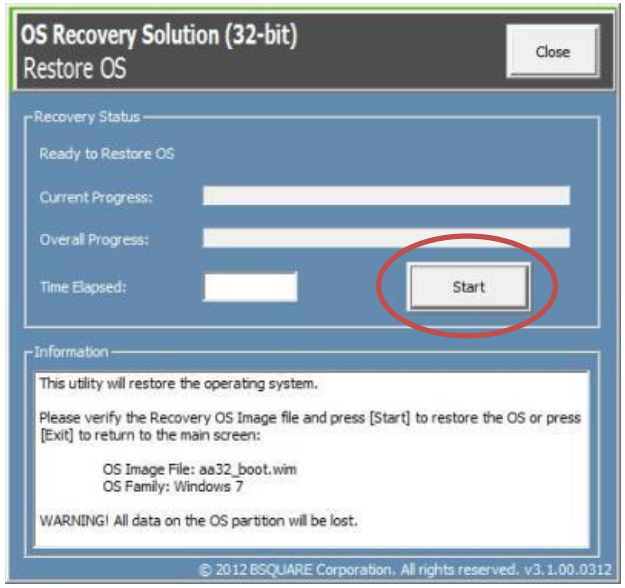

7. Der folgende Vorgang formatiert die primäre Festplatte neu. **Sichern Sie bitte Ihre Daten, bevor Sie mit der Wiederherstellung beginnen**.

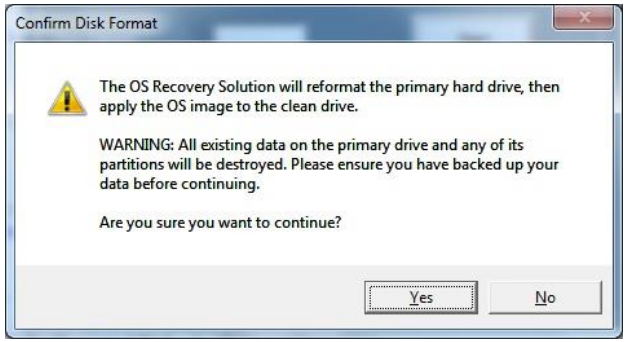

8. Sobald der Vorgang abgeschlossen ist, klicken Sie auf die Schaltfläche **Close (Schließen)**. Das System kehrt zum Hauptmenü von Elo Recovery Solution zurück. Klicken Sie dann auf die Schaltfläche **Exit (Beenden)**, um Ihr System neu zu starten.

HINWEIS: Während der Wiederherstellung werden alle Daten gelöscht. Der Benutzer muss Sicherheitskopien von wichtigen Dateien erstellen. Elo Touch Solutions haftet nicht für gelöschte Daten oder Software.
HINWEIS: Der Endbenutzer muss sich an den Microsoft-Lizenzvertrag halten.

Abschnitt 5: Technischer Support

Für den Fall, dass Ihr Touchscreen Betriebsstörungen aufweist, beachten Sie bitte die folgenden Vorschläge.
Bei anhaltendem Problem wenden Sie sich bitte an Ihren Händler vor Ort oder an den Kundendienst von Elo. Rufnummern des weltweiten technischen Supports finden Sie auf der letzten Seite dieser Bedienungsanleitung.

Behebung allgemeiner Probleme

Problem	Empfohlene Fehlerbehebung
Keine Stromversorgung (Der 15E3 schaltet sich nicht ein)	1. Prüfen Sie, ob das Netzteil richtig angeschlossen ist. 2. Vergewissern Sie sich, dass die Netzstromquelle funktioniert. 3. Vergewissern Sie sich, dass die Ein-/Austaste nicht beschädigt ist
Keine Anzeige (Anzeige ist schwarz)	1. Wenn die Betriebsanzeige (LED) orange/rot leuchtet, könnte sich der 15E3 im Energiesparmodus/Ruhezustand befinden. Prüfen Sie, ob sich die Anzeige durch Betätigung der Netztaste wiederherstellen lässt. 2. Ein internes Kabel oder ein elektrisches Teil ist beschädigt. Prüfen Sie, ob andere Kabel oder Komponenten beschädigt oder durchgebrannt sind.
Keine startfähiges Gerät gefunden	1. Vergewissern Sie sich, dass das Betriebssystem vom Gerät geladen wurde. 2. Speichergerät ist beschädigt. Versuchen Sie es mit einem neuen leeren Laufwerk.
Ungewöhnliche/keine Touchfunktion	1. Prüfen Sie, ob das Touch-Gerät im Windows Geräte-Manager aufgelistet ist. 2. Schalten Sie das System aus und wieder ein. 3. Vergewissern Sie sich, dass der Touchscreen nicht beschädigt ist

Technische Unterstützung

Technische Daten

Rufen Sie **www.elotouch.com/products** für die technischen Spezifikationen dieses Geräts auf.

Support

Rufen Sie **www.elotouch.com/support** für den technischen Support auf.

Auf der letzten Seite dieser Bedienungsanleitung sind weltweite Telefonnummern für den technischen Support aufgelistet.

Abschnitt 6: Sicherheit und Wartung

Sicherheit

- Um sich nicht der Gefahr eines Stromschlags auszusetzen, müssen Sie alle Sicherheitshinweise beachten und dürfen den Touchcomputer nicht demontieren. Es kann vom Benutzer nicht gewartet werden.
- Blockieren Sie die Belüftungsschlitze nicht oder stecken Sie keine Gegenstände in die Schlitze.
- Der Elo 15E3 ist mit einem Netzteil ausgestattet. Verwenden Sie kein beschädigtes Netzteil. Verwenden Sie nur das Netzteil, das Elo für den 15E3 mitgeliefert hat. Bei Verwendung eines nicht autorisierten Netzteils kann Ihre Garantie erlöschen.
- Achten Sie darauf, dass das System gewartet ist und innerhalb der nachstehend angegebenen Umgebungsbedingungen in Betrieb gesetzt wird.

Umgebungsbedingungen für Betrieb und Lagerung

Temperatur:

Betrieb	0°C bis 35°C
Lagerung	-30°C bis 60°C

Luftfeuchte (nicht kondensierend):

Betrieb	20% bis 80%
Lagerung	5% bis 95%

Höhe:

Betrieb	0 bis 3.048 m
Lagerung	0 bis 12.192 m

Leistungsangaben

Alle 15E3-Modelle: 19 Volt Gleichspannung; 3,42 Amp.

Pflege und Handhabung

Die folgenden Hinweise helfen Ihnen, die optimale Leistungsfähigkeit Ihres Touchcomputers zu bewahren:

- Trennen Sie die Netzleitung vor einer Reinigung.
- Wischen Sie das Gerät (abgesehen vom Touchscreen) zur Reinigung mit einem sauberen Tuch ab, das mit einem milden Reinigungsmittel leicht angefeuchtet wurde.
- Es ist wichtig, dass Ihr Gerät trocken bleibt. Achten Sie darauf, dass keine Flüssigkeiten auf oder in das Gerät tropft. Sollte Flüssigkeit in das Gerät eingedrungen sein, schalten Sie das Gerät aus und lassen Sie es von einem qualifizierten Kundendiensttechniker untersuchen, bevor Sie es wieder einschalten.
- Wischen Sie den Bildschirm nicht mit einem Tuch oder Schwamm ab, das bzw. der die Oberfläche verkratzen könnte.
- Reinigen Sie den Touchscreen mit einem sauberen Tuch oder Schwamm, das/der mit einem Fenster- oder Glasreiniger besprüht wurde. Sprühen Sie den Reiniger niemals direkt auf den Touchscreen. Verwenden Sie keinen Alkohol (Methyl, Ethyl oder Isopropyl), Verdünner, kein Benzin oder andere Scheuermittel.
- Stellen Sie sicher, dass Umgebungstemperatur und -feuchtigkeit innerhalb der Spezifikationen gewahrt werden, und blockieren Sie keine Belüftungsschlitze.
- Touchcomputer sind nicht für den Einsatz im Freien vorgesehen.

Richtlinie zu elektrischen und elektronischen Altgeräten (WEEE)

Dieses Produkt sollte nicht zusammen mit dem Hausmüll entsorgt werden. Es sollte zu einer Sammelstelle für Rückgewinnung und dem Recyceln von Materialien gebracht werden. Achten Sie darauf, dass das Produkt am Ende seiner Lebenszeit den lokalen Gesetzen und Vorschriften entsprechend entsorgt wird.

Elo hat in bestimmten Regionen auf der Welt ein Recycling-Programm in die Praxis umgesetzt. Um sich über den Zugriff auf dieses Programm zu informieren, besuchen Sie bitte

https://www.elotouch.com/e-waste-recycling-program

UL-Richtlinie

Das Motherboard des Touchcomputers ist mit einer Lithium-Batterie bestückt. Es besteht die Gefahr, dass die Batterie explodiert, wenn Sie durch einen falschen Typ ersetzt wird. Entsorgen Sie verbrauchte Batterien bitte entsprechend den Vorschriften Ihrer Region.

Warnung

Es ist wichtig, dass Ihr Touchcomputer trocken bleibt. Gießen Sie keine Flüssigkeiten in oder auf Ihren Touchcomputer. Ist Ihr Touchcomputer nass geworden, versuchen Sie nicht, ihn zu reparieren. Wenden Sie sich an den Elo-Kundendienst, um sich über weitere Maßnahmen zu erkundigen.

Dies ist ein Gerät der Klasse A. Sollte dieses Gerät in einer Wohnumgebung Funkstörungen verursachen, ist der Benutzer aufgefordert, geeignete Maßnahmen zur Abhilfe zu treffen.

Abschnitt 7: Informationen bezüglich behördlicher Vorschriften

Informationen zur elektrischen Sicherheit

Die auf dem Etikett des Herstellers angegebenen Werte zu Spannung, Frequenz und Stromstärke müssen eingehalten werden. Der Anschluss an eine Stromquelle, deren Spezifikationen von den hier aufgeführten abweicht, kann zu einer unzulässigen Betriebsweise, zur Beschädigung der Gerätschaft oder zu einem Brand führen, wenn die Einschränkungen nicht beachtet werden.

Es gibt keine Teile in dieser Gerätschaft, die vom Bediener instandgesetzt werden können. Diese Gerätschaft erzeugt Hochspannungen, die eine Gefahr für Ihre Sicherheit darstellen. Die Instandsetzung sollte nur von einem qualifizierten Kundendiensttechniker vorgenommen werden.

Wenden Sie sich bei Fragen zur Installation vor dem Anschluss der Gerätschaft an den Netzstrom an einen qualifizierten Elektriker oder den Hersteller.

Informationen zu Emissionen und zur Störfestigkeit

Hinweis für Benutzer in den Vereinigten Staaten:

Dieses Gerät stimmt mit Teil 15 der FCC-Vorschriften überein. Für seine Inbetriebnahme gelten die folgenden zwei Bedingungen: (1) Dieses Gerät darf keine schädlichen Störungen verursachen, und (2) dieses Gerät muss alle Störungen akzeptieren, auch die Störungen, die zu einer unerwünschten Betriebsweise führen könnten.

Hinweis: Diese Gerätschaft wurde getestet und gemäß Teil 15 der FCC-Vorschriften als übereinstimmend mit den Grenzwerten für ein Digitalgerät der Klasse A befunden. Diese Grenzwerte sind so ausgelegt, dass ein angemessener Schutz gegen schädliche Störungen beim Einbau in einer Wohnumgebung geboten wird. Diese Gerätschaft erzeugt und nutzt Hochfrequenzenergie und kann diese auch abstrahlen, und, wird es nicht anweisungsgemäß installiert und verwendet, kann es den Funkverkehr empfindlich stören. Es gibt jedoch keine Garantie, dass bei einer bestimmten Einbauweise keine Störungen auftreten werden. Sollte diese Gerätschaft den Radio- oder Fernsehempfang empfindlich stören, was durch Aus- und Einschalten der Gerätschaft festgestellt werden kann, sollte der Benutzer die Störung durch eine oder mehrere der folgenden Maßnahmen beseitigen:

- Richten Sie die Empfangsantenne neu aus oder installieren Sie sie an einer anderen Stelle.
- Vergrößern Sie den Abstand zwischen der Gerätschaft und dem Empfänger.
- Schließen Sie die Gerätschaft an eine Steckdose an, deren Stromkreis nicht mit dem Stromkreis in Verbindung steht, an den der Empfänger angeschlossen ist.
- Bitten Sie den Händler oder einen erfahrenen Radio-/Fernsehtechniker um Unterstützung.

Vorsicht: Änderungen oder Modifizierungen, die nicht ausdrücklich von der für Übereinstimmung verantwortlichen Partei genehmigt sind, können die Befugnis des Benutzers zur Inbetriebnahme dieses Geräts außer Kraft setzen.

Übereinstimmungserklärung Kanadas:
Dieses Digitalgerät der Klasse A stimmt mit der kanadischen Vorschrift CAN ICES-3 (A)/NMB-3(A) überein
Cet appareil numérique de la classe A est conforme à la norme CAN ICES-3 (A)/NMB-3(A) du Canada.

Dieses Gerät mit den lizenzfreien RSS-Standards der kanadischen Industrie überein. Für seine Inbetriebnahme gelten die folgenden zwei Bedingungen: (1) Dieses Gerät darf keine schädlichen Störungen verursachen, und (2) dieses Gerät muss alle Störungen akzeptieren, auch die Störungen, die zu einer unerwünschten Betriebsweise des Geräts führen könnten.

Le présent appareil est conforme aux CNR d'Industrie Canada applicables aux appareils radio exempts de licence. L'exploitation est autorisée aux deux conditions suivantes : (1) l'appareil ne doit pas produire de brouillage, et (2) l'utilisateur de l'appareil doit accepter tout brouillage radioélectrique subi, même si le brouillage est susceptible d'en compromettre le fonctionnement.

Hinweis für Benutzer in Kanada:
Dieses Gerät stimmt mit den Grenzwerten der Klasse A zu Funkstörungen durch Digitalgeräte überein, die in den Bestimmungen zu Funkstörungen der IC festgelegt sind.

Hinweis für Benutzer in der Europäischen Union:
Verwenden Sie nur die Netzleitungen und Verbindungskabel, die Sie zusammen mit dieser Gerätschaft erhalten haben. Ein Ersatz der mitgelieferten Leitungen und Kabel könnte die elektrische Sicherheit oder die Zertifizierung des CE-Kennzeichens für Emissionen oder Störfestigkeit, wie in den folgenden Standards verlangt wird, beeinträchtigen:

Das Herstelleretikett dieser Gerätschaft für Informationstechnologie muss ein CE-Kennzeichen aufweisen, was bedeutet, dass die Gerätschaft gemäß den folgenden Richtlinien und Standards getestet wurde: Dieses Gerät wurde gemäß den Anforderungen für ein CE-Kennzeichen getestet, wie von der EMV-Richtlinie 2014/30/EG gemäß der europäischen Norm EN 55032 Klasse A und der Niederspannungsrichtlinie 2014/35/EG gemäß der europäischen Norm EN 60950-1 gefordert wird.

Allgemeine Informationen für alle Benutzer:
Diese Gerätschaft erzeugt und nutzt Hochfrequenzenergie und kann diese auch abstrahlen. Wird die Gerätschaft nicht dieser Anleitung entsprechend installiert und verwendet, kann sie den Radio- und Fernsehempfang stören. Es gibt jedoch keine Garantie, dass bei einer bestimmten Einbauweise aufgrund ortsspezifischer Faktoren keine Störungen auftreten werden.

1. Für eine Übereinstimmung mit Anforderungen zu Emissionen und zur Störfestigkeit muss der Benutzer Folgendes beachten:
   a. Schließen Sie dieses Digitalgerät nur über die mitgelieferten E/A-Kabel an einen Computer an.
   b. Verwenden Sie zur Gewährleistung der Übereinstimmung nur die mitgelieferte, vom Hersteller zugelassene Netzleitung.
   c. Der Benutzer wird darauf hingewiesen, dass Änderungen oder Modifizierungen an der Gerätschaft, die von der für Übereinstimmung verantwortlichen Partei nicht ausdrücklich genehmigt sind, die Erlaubnis des Benutzers zur Inbetriebnahme dieser Gerätschaft außer Kraft setzen könnte.
2. Wenn diese Gerätschaft Störungen beim Radio- oder Fernsehempfang oder bei einem anderen Gerät verursacht:
   a. Weisen Sie eine Emissionsquelle nach, indem Sie diese Gerätschaft aus- und einschalten. Haben Sie festgestellt, dass diese Gerätschaft die Störungen verursacht, versuchen Sie, die Störungen mittels einer oder mehrerer folgender Maßnahmen zu beseitigen:
      I. Stellen Sie das Digitalgerät weiter entfernt vom beeinträchtigten Empfänger auf.
      II. Positionieren Sie das Digitalgerät hinsichtlich des beeinträchtigten Empfängers neu (drehen Sie es).
      III. Richten Sie die Antenne des beeinträchtigten Empfängers neu aus.
      IV. Schließen Sie das Digitalgerät an eine andere Netzsteckdose an, sodass das Digitalgerät und der Empfänger an unterschiedlichen Stromkreiszweigen anliegen.
      V. Trennen Sie E/A-Kabel, die das Digitalgerät nicht verwendet, und entfernen Sie sie. (Nicht terminierte E/A-Kabel sind eine potenzielle Quelle von starken Hochfrequenzemissionen.)
      VI. Schließen Sie das Digitalgerät an eine geerdete Steckdose an. Verwenden Sie keine Zwischenstecker. (Wird der Schutzleiter entfernt oder abgeschnitten, könnten sich die Hochfrequenzemissionen erhöhen und der Benutzer könnte der Gefahr eines tödlichen Stromschlags ausgesetzt sein).

Erklärung zur CE-Strahlenbelastung:
Dieses Gerät stimmt mit den von der CE festgelegten Grenzwerten für Strahlenbelastung überein, die für eine unkontrollierte Umgebung festgelegt wurden. Dieses Gerät sollte bei einem Mindestabstand von 20cm zwischen Radiator und Ihrem Körper installiert und betrieben werden. Wenn Sie zusätzliche Hilfe benötigen, wenden Sie sich an Ihren Händler, den Hersteller oder einen erfahrenen Radio- oder Fernsehtechniker.

Behördliche Zertifizierungen

Folgende Zertifizierungen und Kennzeichen wurden für dieses System ausgestellt oder vergeben:

- FCC, UL; Vereinigte Staaten
- NOM CoC; Mexiko
- VCCi; Japan
- KC; Korea
- Ukrsepro; Ukraine
- CE, CB, TÜV; Europa
- Australien (RCM)
- CCC SRRC; China
- Taiwan (BSMI)

Erklärung der Kennzeichen

1. Gemäß der Anforderung von SJ/T11364-2006 sind elektronische Informationsprodukte mit dem folgenden Logo zur Belastungskontrolle gekennzeichnet. Der umweltverträgliche Nutzungszeitraum für dieses Produkt beträgt 10 Jahre. Das Produkt wird unter den nachfolgend aufgeführten Betriebsbedingungen nicht undicht werden oder sich verändern, sodass die Nutzung dieses elektronischen Informationsprodukts keine schweren Umweltbelastungen, Körperverletzungen oder Sachschäden verursachen wird.

   Betriebstemperatur: 0 – 35 °C / Luftfeuchte: 20 – 80 % (nicht kondensierend).
   Lagertemperatur: -20 – 60 °C / Luftfeuchte: 10 – 95 % (nicht kondensierend).

2. Es wird ermuntert und empfohlen, dass dieses Produkt gemäß lokalen Gesetzen recycelt und wiederverwendet wird. Das Produkt sollte nicht gleichgültig weggeworfen werden.

Abschnitt 8: Garantieinformationen

Der Verkäufer garantiert dem Käufer, dass das Produkt frei von Material- und Verarbeitungsfehlern ist, soweit in dieser Anleitung oder in der dem Einkäufer zugestellten Auftragsbestätigung nichts anderes angegeben ist. Die Garantie auf den Touchscreen und seine Komponenten gilt drei Jahre.

Der Verkäufer bietet keine Garantie hinsichtlich der Modelllaufzeit der Komponenten. Die Lieferanten des Verkäufers können die als Produkte oder Komponenten angelieferten Komponenten jederzeit oder von Zeit zu Zeit ändern.

In Übereinstimmung mit der oben aufgeführten Garantie benachrichtigt der Käufer den Verkäufer schriftlich sofort (aber auf keinen Fall später als 30 Tage nach Feststellung) über die Betriebsstörung eines Produkts; er beschreibt die zusammen mit dieser Betriebsstörung aufgetretenen Symptome ausführlich in kommerziell angemessener Weise; und er gibt dem Verkäufer die Gelegenheit, diese Produkte im installierten Zustand zu überprüfen, sofern möglich. Der Verkäufer muss die Benachrichtigung noch während der Garantiezeit dieses Produkts erhalten, es sei denn, es wurde vom Verkäufer etwas anderes schriftlich festgelegt. Innerhalb von dreißig Tagen nach Absendung einer derartigen Benachrichtigung muss der Käufer das vermeintlich mangelhafte Produkt in seinen originalen Lieferkartons oder von der Funktion her ähnlichen Kartons verpacken und dem Verkäufer auf eigene Kosten und Gefahr zusenden.

Hat der Verkäufer das vermeintlich mangelhafte Produkt erhalten und sich vergewissert, dass es die oben aufgeführte Garantie nicht erfüllt, behebt der Verkäufer innerhalb einer angemessenen Zeit nach der Entgegennahme des Produkts die entsprechende Betriebsstörung nach eigenem Ermessen, indem er (i) das Produkt modifiziert oder repariert bzw. ersetzt (ii). Die Modifizierung, die Reparatur oder der Ersatz und die Rücksendung des Produkts mit einer Mindestversicherung an den Käufer gehen zu Lasten des Verkäufers. Der Käufer trägt das Risiko von Verlust oder Beschädigung während des Transports und er kann das Produkt versichern lassen. Der Käufer erstattet dem Verkäufer die Transportkosten, die bei der Rücksendung eines Produkts anfallen, das vom Verkäufer als nicht fehlerhaft eingestuft wurde. Modifizierungen oder Reparaturen des Produkts können auf Wunsch des Verkäufers entweder im Werk des Verkäufers oder an Ort und Stelle des Käufers vorgenommen werden. Sollte der Verkäufer ein Produkt nicht in Übereinstimmung mit der obigen Garantie modifizieren, reparieren oder ersetzen können, wird der Verkäufer nach eigenem Ermessen dem Käufer den Kaufpreis des Produkts abzüglich einer linearen Abschreibung, die auf Basis des vom Verkäufer festgelegten Garantiezeitraums berechnet wird, entweder rückerstatten oder gutschreiben.

Diese Rechtsmittel sind die einzigen Rechtsmittel des Käufers bei einer Garantieverletzung. Abgesehen von der oben aufgeführten Garantie, macht der Verkäufer weder direkt, per Gesetz impliziert noch in irgendeiner anderen Form weitere Zusicherungen hinsichtlich der Produkte, ihrer Eignung für einen beliebigen Zweck, ihrer Qualität, ihrer Marktgängigkeit, ihrer Nichtverletzung oder anderweitig. Kein Mitarbeiter des Verkäufers bzw. keine andere Gesellschaft ist befugt, der Ware Garantieansprüche zuzugestehen, die von der hier aufgeführten Garantie abweichen. Die Haftbarkeit des Verkäufers gemäß dieser Garantie beschränkt sich auf die Rückerstattung des Kaufpreises für das Produkt. Unter keinen Umständen haftet der Verkäufer für Kosten, die bei der Beschaffung oder Installation einer Ersatzware seitens des Käufers oder für spezielle, mittelbare, indirekte oder zufällig entstandene Schäden anfallen.

Der Käufer trägt das Risiko und er stimmt zu, dass der Verkäufer gegenüber sämtlicher Haftbarkeit in Bezug auf (i) Beurteilung der Eignung der Produkte und der Systemgestaltung oder -zeichnung für den Verwendungszweck des Käufers und (ii) Festlegung der Übereinstimmung der käuferseitigen Verwendung der Produkte mit anwendbaren Gesetzen, Vorschriften, Codes und Standards schadlos zu halten ist. Der Käufer behält und akzeptiert die volle Verantwortung für alle Garantie- und anderweitigen Ansprüche, die mit den Produkten des Käufern in Verbindung stehen oder daraus hervorgehen; dies umfasst oder berücksichtigt Produkte oder Komponenten, die vom Hersteller gefertigt oder bereitgestellt wurden. Nur der Käufer allein ist für sämtliche Zusicherungen und Garantien hinsichtlich der Produkte verantwortlich, die der Käufer zugestanden oder genehmigt hat. Der Käufer hält den Verkäufer gegenüber Haftbarkeit, Ansprüchen, Verlusten, Kosten oder Ausgaben (einschließlich Anwaltskosten) schadlos, die den Produkten des Käufers oder den Zusicherungen oder Garantien, die diese Produkte betreffen, zuzuschreiben sind.

Hinweise

www.elotouch.com

Besuchen Sie unsere Website für aktuellste

- Produktinformationen
- Technischen Daten
- Künftige Ereignisse
- Pressemitteilungen
- Softwaretreiber
- Touchmonitor-Newsletter

Weitere Informationen über die breite Produktpalette von Elo Touch Solutions erhalten Sie unter **www.elotouch.com** oder von Ihrer nächstgelegenen Zweigstelle.

Nordamerika
Tel +1 408 597 8000
Fax +1 408 597 8001
elosales.na@elotouch.com

Europa
Tel +32 (0)16 70 45 00
Fax +32 (0)16 70 45 49
elosales@elotouch.com

Asien-Pazifikregion
Tel +86 (21) 3329 1385
Fax +86 (21) 3329 1400
www.elotouch.com.cn

Lateinamerika
Tel +1 786-923-0251
Fax +1 305-931-0124
elosales.latam@elotouch.com

16081AEM0003

© 2017 Elo Touch Solutions, Inc. Alle Rechte vorbehalten.