РУКОВОДСТВО ПО ЭКСПЛУАТАЦИИ

Elo Touch Solutions

Компьютер-моноблок с 15-дюймовым сенсорным экраном 4:3 E3 Ред. A

© 2017 Elo Touch Solutions, Inc. Все права защищены.

Данный документ запрещается полностью или частично воспроизводить, передавать, переписывать, сохранять в поисковой системе; или переводить на любые языки; или компьютерные языки в любом виде, или каким бы то ни было способом, в том числе, но не ограничиваясь электронным, магнитным, оптическим, химическим, ручным способом без предварительного письменного разрешения компании Elo Touch Solutions, Inc.

Ограничение ответственности

Информация, приведенная в этом издании, может измениться без уведомления. Компания Elo Touch Solutions, Inc. и ее филиалы (все вместе «Elo») не предоставляют каких-либо заявлений или гарантий, касающихся приведенных в настоящем руководстве сведений, и намеренно не дают никаких подразумеваемых гарантий обычной или коммерческой пригодности для определенной цели. Компания Elo оставляет за собой право редактировать настоящий документ и вносить в него изменения без уведомления каких-либо лиц.

Сведения о товарных знаках

Elo, Elo (логотип), Elo Touch, Elo Touch Solutions, AccuTouch и TouchPro являются товарными знаками компании Elo и аффилированных с ней лиц. Windows – товарный знак компании Microsoft Corporation.

Содержание

Раздел 1. Введение 4

Раздел 2. Установка 5

Раздел 3. Монтаж 9

Раздел 4. Эксплуатация 11

Раздел 5. Техническая поддержка 21

Раздел 6. Безопасность и техническое обслуживание 23

Раздел 7. Нормативная информация 25

Раздел 8. Гарантийные обязательства 28

Раздел 1. Введение

Описание изделия

Новый компьютер Elo 15E3 сочетает в себе надежность продукции компании Elo с последними достижениями в области сенсорных технологий и дисплеев. Такое сочетание создает естественный поток обмена информацией между пользователем и компьютером 15E3.

Мощный компьютер 15E3 представляет собой компактное и гибко конфигурируемое интерактивное табло и предлагается с экраном одного размера: 15 дюймов. Данные модели отличаются повышенной прочностью и оснащены передовой сенсорной технологией Elo: AccuTouch (резистивный сенсорный экран) и TouchPro® PCAP (проекционно-емкостный сенсорный экран). Компьютеры 15E3 оснащены ЖК-дисплеем с разрешением 1024x768 для демонстрации материалов и использования приложений.

Компьютеры 15E3 отличается компактным и стильным дизайном, предлагаются в различных конфигурациях, допускают подключение периферийных устройств силами пользователей и отличаются простотой в обслуживании. Компания Elo предлагает данные модели в конфигурациях с различным объемом ОЗУ и запоминающих устройств, а также дополнительные принадлежности к ним.

Меры предосторожности

Чтобы максимально продлить срок службы изделия и обеспечить безопасность пользователя, соблюдайте все предупреждения, меры предосторожности и рекомендации по техническому обслуживанию, приведенные в настоящем руководстве по эксплуатации. Подробные сведения о безопасности см. в главе 6.

В настоящем руководстве содержится важная информация для правильной установки и технического обслуживания компьютера 15E3. Перед установкой и включением компьютера 15E3 полностью внимательно прочтите настоящее руководство.

Раздел 2. Установка

Распаковка компьютера с сенсорным экраном

Откройте коробку и проверьте наличие следующих предметов:

- компьютер 15E3;
- краткое руководство по установке;
- сетевой блок питания;
- кабель питания для использования в США или Канаде;
- кабель питания для использования в Европе;
- дополнительная крышка для кабелей.

Панель интерфейсных разъемов

Модели ESY 15E3

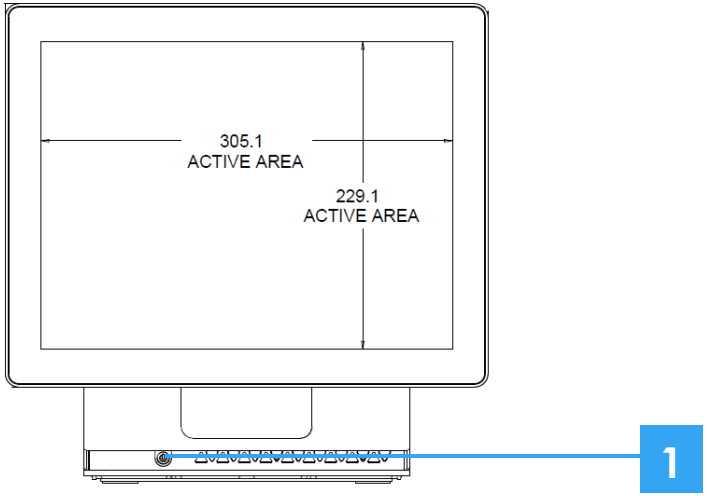

1	Кнопка питания

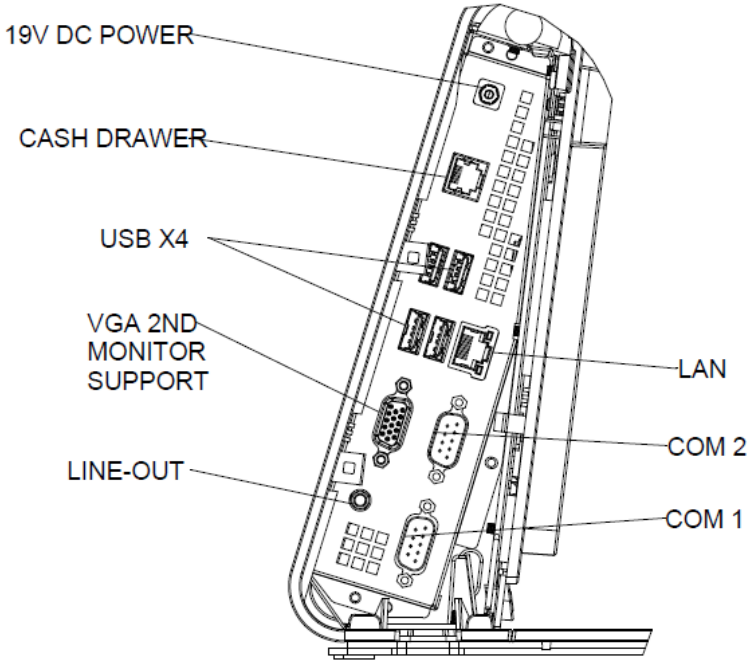

Регулировка дисплея

Угол наклона экрана дисплея можно изменять от -17 до +75 градусов, как показано ниже.

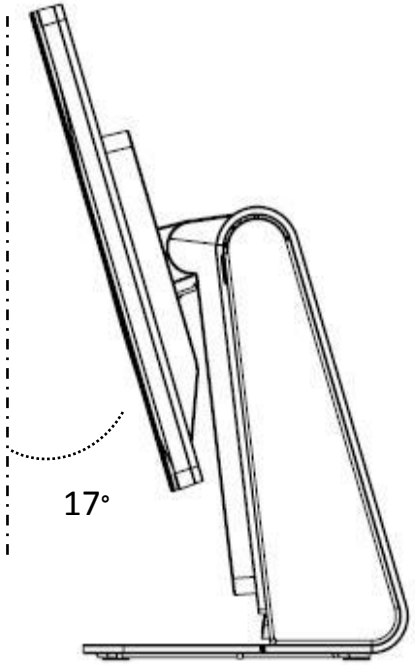

-17°

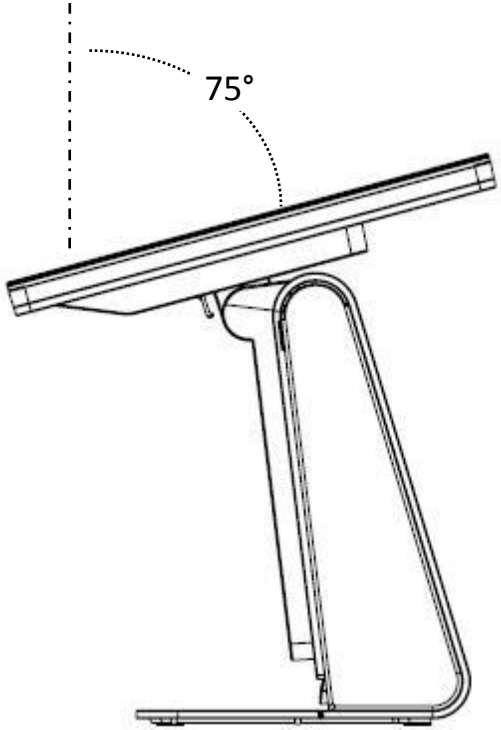

+75°

ВНИМАНИЕ! Чтобы не допустить опрокидывания или падения компьютера, удерживайте его основание во время регулировки дисплея.

Дополнительная крышка для большего количества кабелей

В коробке с принадлежностями к компьютеру 15E3 содержится дополнительная крышка для кабелей. На нее можно заменить оригинальную крышку, если подключено большинство портов ввода-вывода.

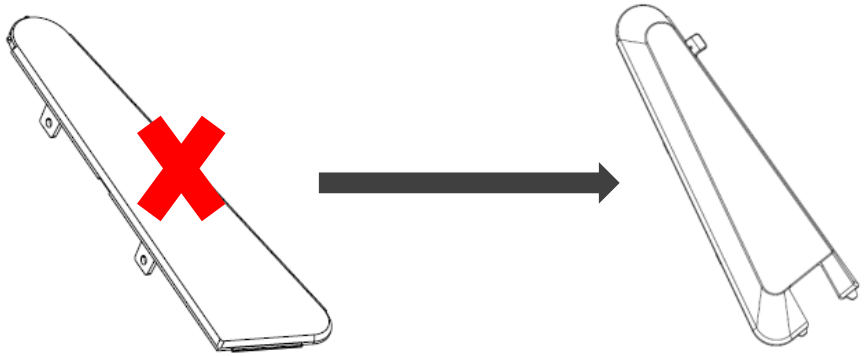

Раздел 3. Монтаж

Настенное крепление

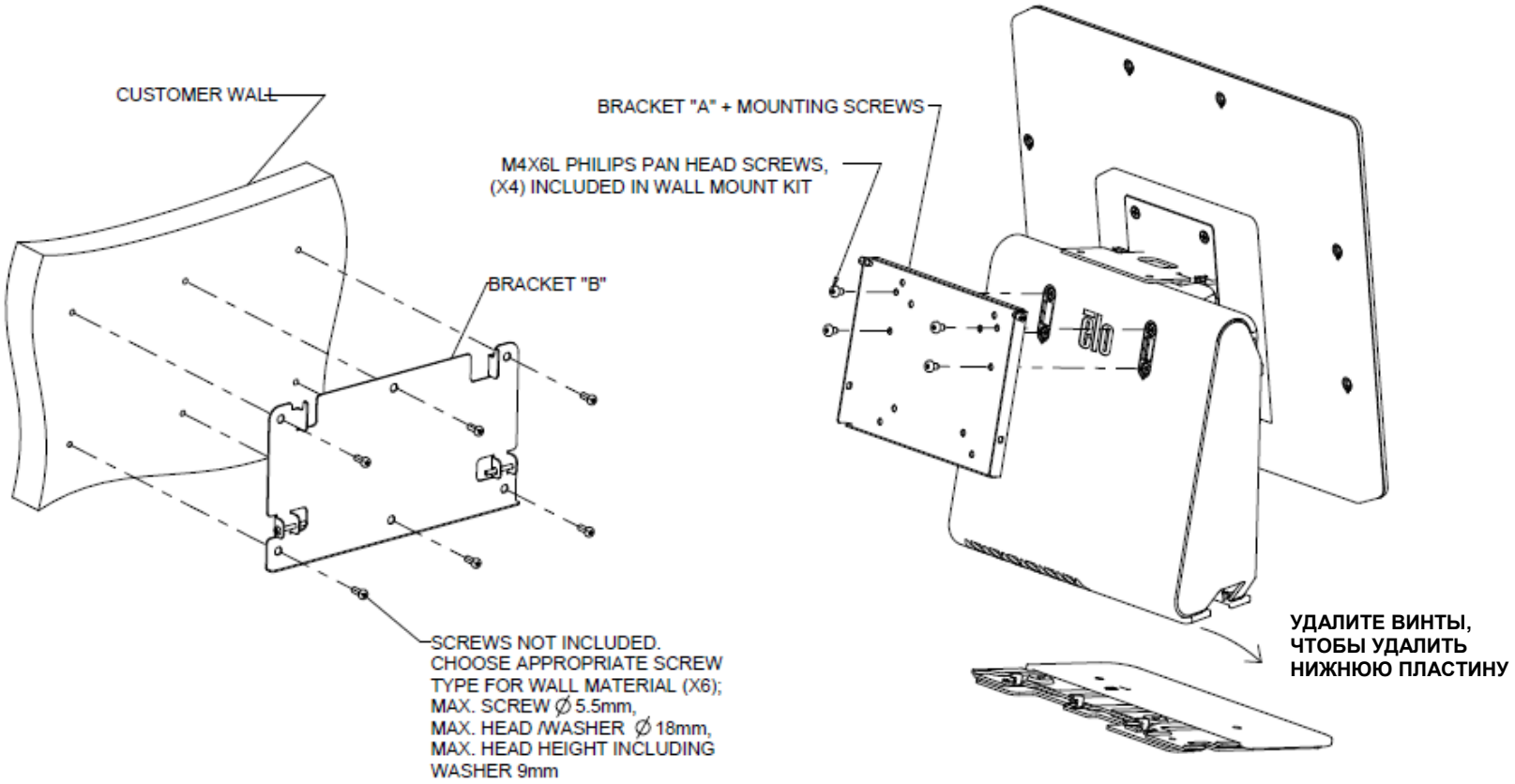

Крепление для второго монитора

Это крепление позволяет установить любой монитор весом до 2,5 кг с 75-мм креплением VESA.

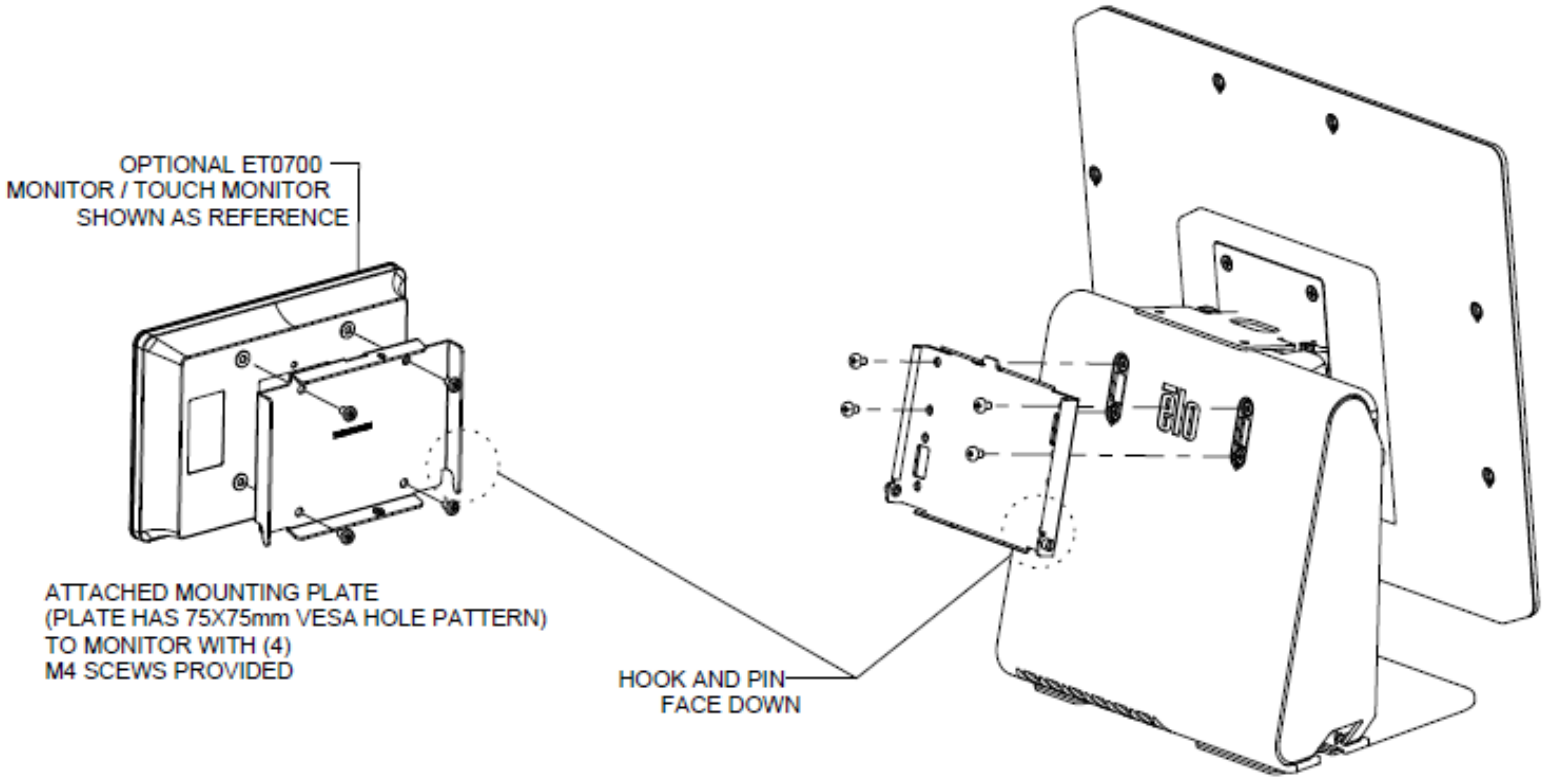

Раздел 4. Эксплуатация

Потребляемый ток

Данный компьютер с сенсорным экраном поставляется в состоянии питания, в котором он находился на заводе.

Чтобы включить или выключите компьютер с сенсорным экраном, нажмите кнопку питания на передней панели. В следующей таблице приведены показания индикатора питания на передней панели.

Состояние компьютера	Показание индикатора
Питание не подается – компьютер выключен	НЕ СВЕТИТСЯ
Подано входное напряжение – режим отключения или спящий режим	Красный
Питание подается – спящий режим	Оранжевый
Поступает напряжение питания — компьютер включен	Зеленый

Прикосновение к экрану выведет компьютер из спящего режима (аналогично перемещению мыши или нажатию клавиши на клавиатуре).

Сенсорная панель

Сенсорный экран откалиброван на заводе-изготовителе, калибровка вручную не требуется.

Программа мониторинга оборудования Elo Touch Solutions

Меню программы E-Series Hardware Monitor

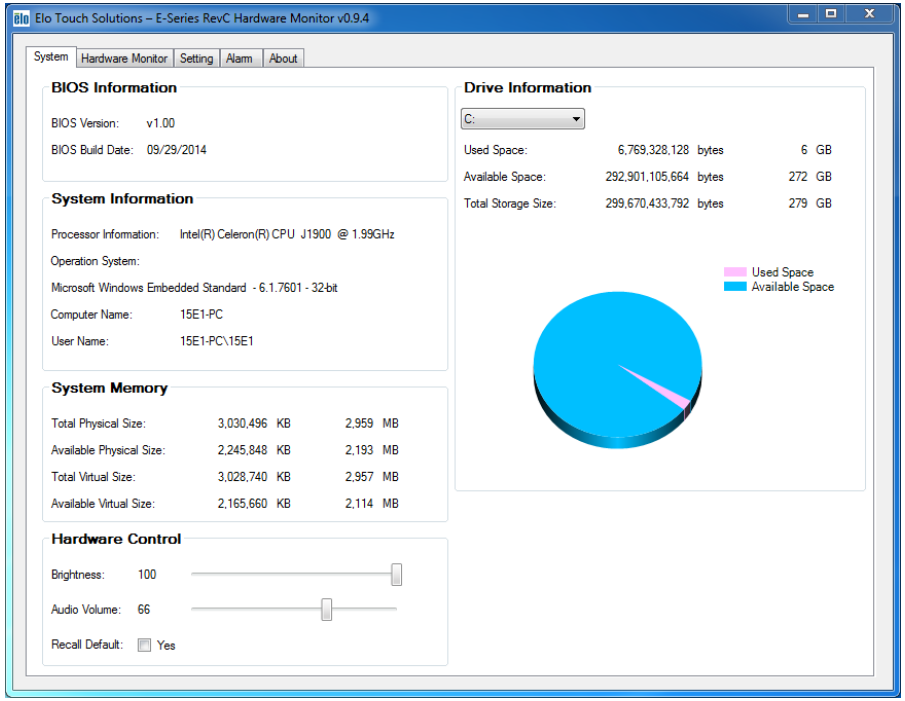

Функции инструмента Hardware Monitor (монитор аппаратных средств).

Характеристика	Описание
System (Система)	Отображение версии BIOS, версии операционной системы, аппаратное управление (громкость и яркость), сведения о памяти и диске.
Hardware Monitor (монитор аппаратных средств)	Отслеживание температуры центрального процессора (ЦП), температуры и выходных напряжений системы.
Setting (Настройка)	Установка аварийных сигналов, когда температура ЦП и системы, а также выходные напряжения удовлетворяют заданным критериям.
Alarm (Будильник)	Отображение сведений о всех аварийных сигналах.
About (О системе)	Общие сведения по диагностическому инструменту E-серии.

Настройка операционной системы

Начальная настройка операционной системы занимает около 5–10 минут. В зависимости от состава аппаратных средств и подключенных устройств может потребоваться дополнительное время.

Для настройки операционной системы Microsoft® Windows® включите компьютер, нажав кнопку питания, и следуйте инструкциям, появляющимся на экране.

Установка нового языка

В системе Windows POSReady 7 можно использовать только один язык. Поэтому для переключения языка интерфейса необходимо использовать функцию установки языка Elo. По умолчанию задан английский язык, но его можно сменить.

1. Полностью выключите питание системы.
2. Включите систему снова
3. После отображения заставки Elo (показана ниже) несколько раз нажмите кнопку ↑ или ↓, чтобы приостановить работу диспетчера загрузки Windows.

4. Выберите пункт **Restore OS 32bit (Восстановить 32-разрядную ОС)** или **Restore OS 64bit (Восстановить 64-разрядную ОС)** в зависимости от используемой ОС.

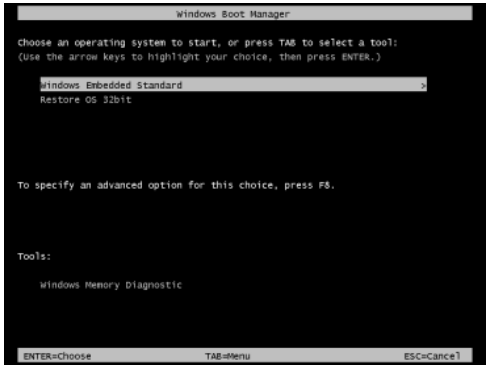

5. Откроется следующий пользовательский интерфейс:

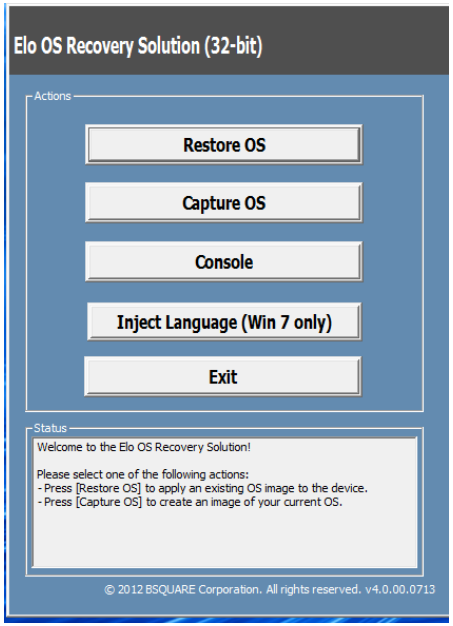

6. Нажмите кнопку **Inject Language (Установить язык)**, отобразится показанное на иллюстрации окно.

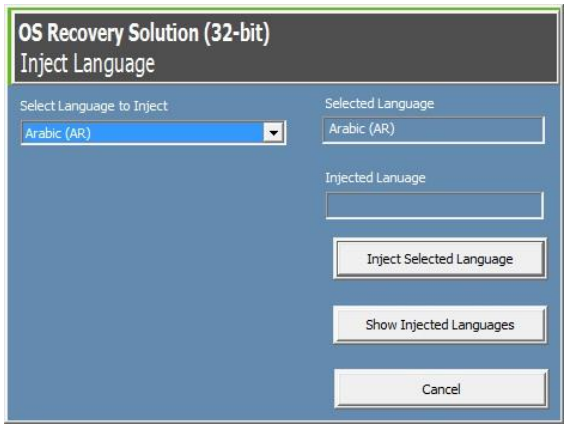

7. Нажмите раскрывающийся список и выберите предпочитаемый язык.
8. Нажмите кнопку **Inject Selected Language (Установить выбранный язык)**
9. Во время выполнения операции ввода языка **НЕ** работайте с клавиатурой и мышью. Это может привести к появлению ошибок.

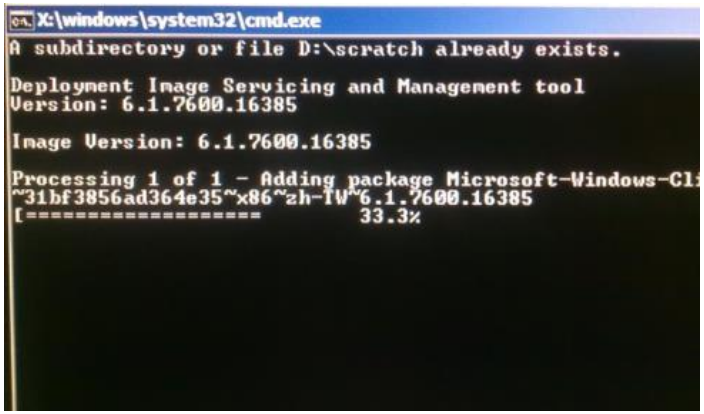

10. После того как языковый пакет правильно установится, нажмите любую клавишу, чтобы закрыть окно.
11. Новый язык можно увидеть в разделах "**Selected Language (Выбранный язык)**" и "**Injected Language (Введенный язык)**".
12. Нажмите кнопки **Cancel (Отмена) -> Exit (Выход)**. После перезагрузки системы и отображения рабочего стола интерфейс с новым языком станет активным.

Создание флэш-накопителя для восстановления

Все компьютеры с сенсорным экраном с ОС Windows POSReady 7 и Windows 10 поставляются со встроенной программой Elo Restore Utility на рабочем столе Windows. Программа способна создать флэш-накопитель восстановления с помощью приобретенной вами операционной системы. **Флэш-накопитель восстановления необходимо создать немедленно.** Если раздел восстановления на жестком диске или твердотельном накопителе был случайно удален или стал не доступен, необходимо воспользоваться созданным флэш-накопителем для восстановления системы.

Чтобы создать флэш-накопитель, выполните действия, приведенные ниже.

1. Щелкните правой кнопкой мыши значок EloRestoreUtility на рабочем столе и выберите "**Run as administrator (Запуск от имени администратора)**".
2. Нажмите кнопку Start (Начать), чтобы начать процесс восстановления.

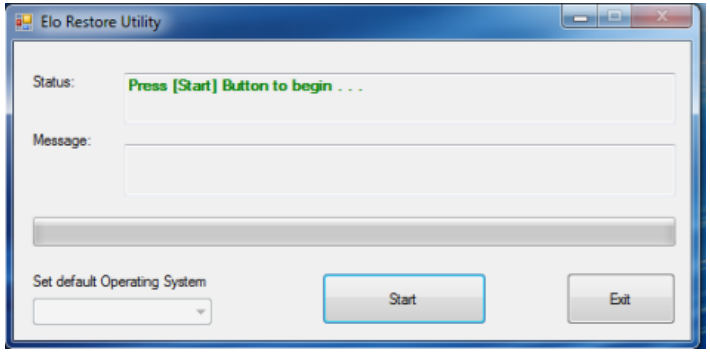

3. После завершения должно появиться окно с предложением вставить пустой флэш-накопитель в любой свободный USB-порт.

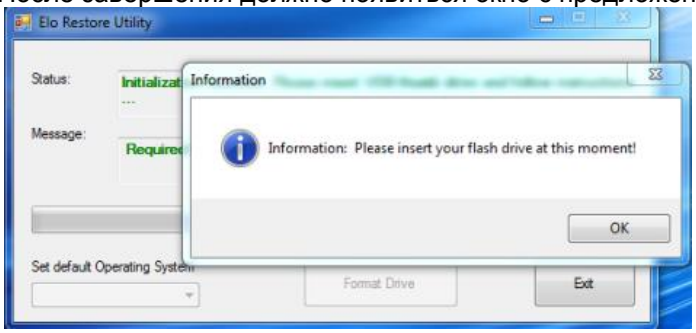

4. После вставки флэш-накопителя откроется окно, показанное ниже. Нажмите кнопку Format Drive (Форматировать диск), чтобы продолжить процесс. **ОБРАТИТЕ ВНИМАНИЕ, ЧТО ВО ВРЕМЯ ВЫПОЛНЕНИЯ ЭТОГО ПРОЦЕССА ВСЕ ДАННЫЕ БУДУТ УДАЛЕНЫ.**

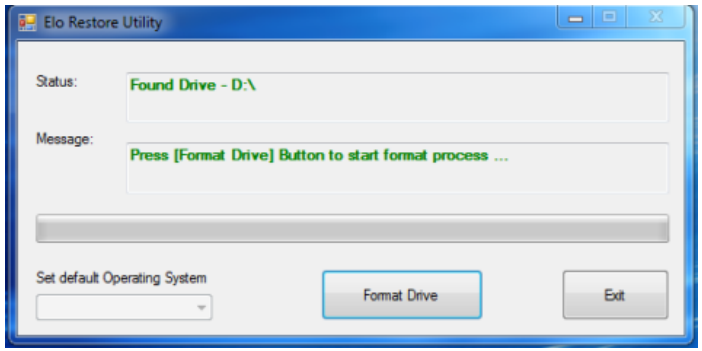

5. Нажмите "Create Restore Media (Создать носитель восстановления)". Данный этап займет 10-20 минут в зависимости от конфигурации вашей системы и производительности фэш-накопителя.

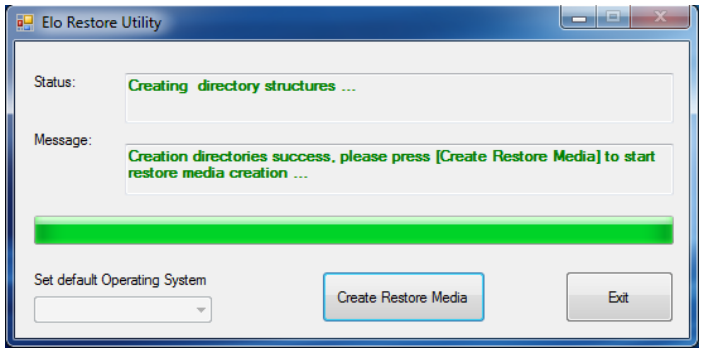

6. Когда отобразится сообщение «Creation Restore Media success…» (Носитель восстановления создан...) отключите флэш-накопитель и нажмите кнопку «Exit» (Выход), чтобы закрыть программу.

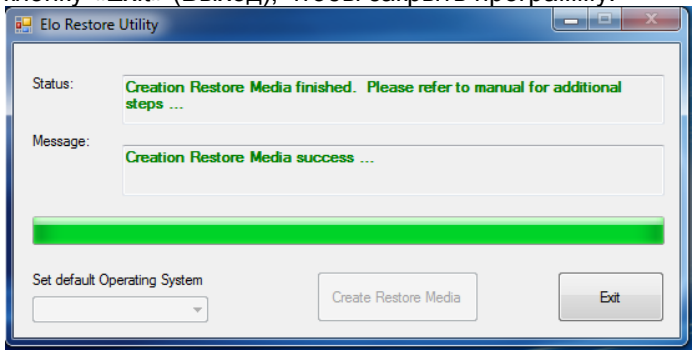

7. Если система выходит из строя, воспользуйтесь флэш-накопителем восстановления, перегрузите систему и нажмите несколько раз клавишу **F11**, чтобы войти в меню **Device Boot Menu (Меню загрузочных устройств)**. Затем выберите загрузку с флэш-накопителя.

8. После открытия окна, показанного ниже, нажмите кнопку «Install Recovery Solution (Выполнить восстановление)».

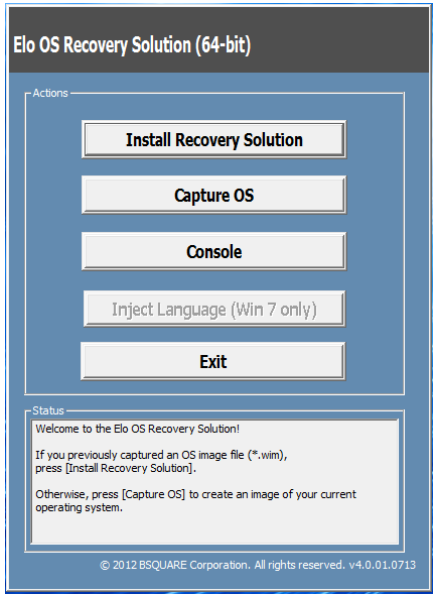

9. Чтобы завершить процесс установки, следуйте инструкциям на экране, затем выйдите из программы.

Примечание. В процессе восстановления все данные удаляются. Если необходимо, пользователь должен провести резервное копирование файлов. Компания Elo Touch Solutions не несет ответственности за потерю данных или нарушение работы программы.
Примечание. Конечный пользователь должен соблюдать лицензионное соглашение Microsoft.

Восстановление операционной системы

Чтобы восстановить ЗАВОДСКУЮ НАСТРОЙКУ системы, выполните следующие действия. **ОБРАТИТЕ ВНИМАНИЕ, ЧТО ВО ВРЕМЯ ВЫПОЛНЕНИЯ ЭТОГО ПРОЦЕССА ВСЕ ДАННЫЕ И НАСТРОЙКИ ПОЛЬЗОВАТЕЛЯ БУДУТ УДАЛЕНЫ.**Перед продолжением обязательно выполните полное резервное копирование всех данных, настроек и установленного пользователем программного обеспечения.

1. Полностью выключите питание системы.
2. Включите систему снова.
3. После отображения заставки Elo (показана ниже) несколько раз нажмите кнопку ↑ или ↓, чтобы приостановить работу диспетчера загрузки Windows.

4. Выберите пункт **Restore OS 32bit (Восстановить 32-разрядную ОС)** или **Restore OS 64bit (Восстановить 64-разрядную ОС)** в зависимости от используемой ОС.

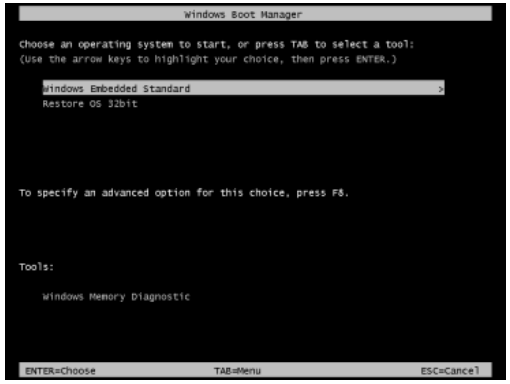

5. Откроется следующий пользовательский интерфейс:

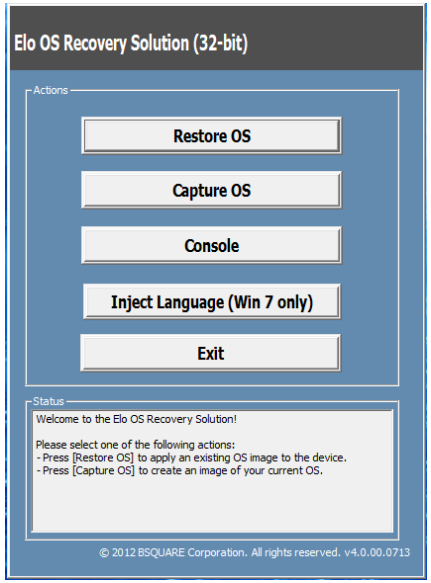

6. Нажмите кнопку **Restore OS (Восстановить ОС)**. Система будет перезагружена автоматически. После завершения процесса нажмите кнопку **Start (Начать)**, чтобы выполнить восстановление системы.

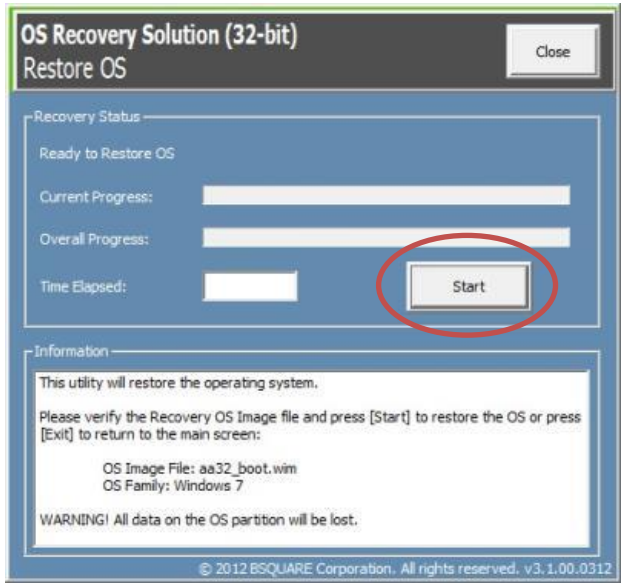

7. Следующий процесс выполнит форматирование основного жесткого диска. **Перед восстановлением обязательно сделайте резервную копию всех данных.**

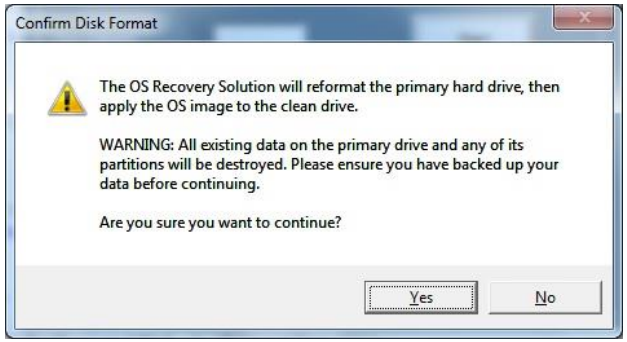

8. После завершения нажмите кнопку **Close (Закрыть)**. Откроется главное меню системы Elo Recovery Solution (Восстановление Elo). Затем нажмите кнопку **Exit (Выход)** для перезагрузки компьютера.

ПРИМЕЧАНИЕ. В процессе восстановления все данные удаляются. Если необходимо, пользователь должен провести резервное копирование файлов. Компания Elo Touch Solutions не несет ответственности за потерю данных или нарушение работы программы.
ПРИМЕЧАНИЕ. Конечный пользователь должен соблюдать лицензионное соглашение Microsoft

Раздел 5. Техническая поддержка

В случае неполадок в работе сенсорного монитора см. приведенные ниже рекомендации.
Если устранить неполадку не удается, обратитесь к продавцу прибора или в отдел обслуживания клиентов компании Elo. Номера телефонов службы технической поддержки в различных странах мира представлены на последней странице настоящего руководства.

Устранение распространенных неполадок

Неполадка	Рекомендуемый способ устранения
Отсутствует питание (Компьютер 15E3 не включается)	1. Проверьте, правильно ли подключен сетевой блок питания. 2. Проверьте исправность источника питания переменного тока. 3. Удостоверьтесь, что кнопка питания исправна.
Отсутствует изображение на экране (Черный экран)	1. Если индикатор питания светится оранжевым или красным цветом, возможно, компьютер 15E3 находится в спящем режиме или в режиме гибернации. Чтобы на экране появилось изображение, нажмите кнопку питания. 2. Внутреннее повреждение кабеля или электронного компонента. Попробуйте использовать другой кабель. Осмотрите кабель и компоненты на предмет повреждений и подгораний.
Не обнаружено загрузочное устройство	1. Удостоверьтесь, что на компьютер установлена операционная система. 2. Повреждено запоминающее устройство. Попробуйте установить другой чистый жесткий диск.
Сенсорная функция работает некорректно или не работает	1. Удостоверьтесь, что сенсорное устройство отображается в Диспетчере устройств Windows. 2. Выключите и снова включите компьютер. 3. Удостоверьтесь, что сенсорный экран не поврежден.

Техническая помощь

Технические характеристики

С техническими характеристиками данного изделия можно ознакомиться на веб-сайте **www.elotouch.com/products**

Поддержка

Для получения техподдержки посетите веб-сайт **www.elotouch.com/support**.

Номера телефонов службы технической поддержки в различных странах мира представлены на последней странице настоящего руководства по эксплуатации.

Раздел 6. Безопасность и техническое обслуживание

Правила техники безопасности

- Во избежание поражения электрическим током необходимо соблюдать все требования по безопасности и запрещается разбирать компьютер с сенсорным экраном. Данное изделие не подлежит обслуживанию пользователем.
- Запрещается закрывать вентиляционные отверстия, а также вставлять в них какие-либо предметы.
- Компьютер Elo 15E3 оснащен сетевым блоком питания. Запрещается использовать поврежденный сетевой блок питания. Допустимо использовать только сетевой блок питания, поставляющийся компанией Elo для компьютера 15E3. Применение любого другого блока питания может привести к аннулированию гарантии.
- Условия установки и эксплуатации компьютера должны соответствовать характеристикам, указанным ниже.

Условия эксплуатации и хранения

Температура

Эксплуатация:	0°C - 35°C
Хранение	-30°C - 60°C

Влажность (без конденсации)

Эксплуатация:	20% - 80%
Хранение	5% - 95%

Высота над уровнем моря

Эксплуатация:	0–3 048 м
Хранение	0 - 12 192 m

Характеристики питания

Все модели 15E3: 19 В пост. тока, 3,42 А

Уход и транспортировка

Ниже приведены рекомендации, позволяющие обеспечить надежную работу данного компьютера с сенсорным экраном.

- Отсоединяйте кабель питания переменного тока перед чисткой.
- Для чистки корпуса компьютера (кроме сенсорного экрана) следует использовать чистую ткань, слегка смоченную мягким моющим средством.
- Важно: данный прибор должен оставаться сухим. Не допускайте попадания жидкостей на данный прибор или внутрь него. Если это все же произошло, выключите данный прибор и обратитесь к квалифицированному специалисту сервисного центра для проверки прибора, прежде чем использовать его снова.
- Не протирайте экран тканью или губкой, которая может поцарапать его поверхность.
- Для чистки сенсорного экрана используйте стеклоочиститель, нанесенный на ткань или губку. Запрещается наносить очиститель непосредственно на сенсорный экран. Запрещается использовать спирт (метиловый, этиловый или изопропиловый), растворитель, бензин и другие агрессивные чистящие средства.
- Удостоверьтесь, что температура окружающей среды и влажность соответствуют техническим характеристикам, а вентиляционные отверстия не заблокированы.
- Данные компьютеры с сенсорным экраном не предназначены для эксплуатации вне помещений.

Директива об отходах электрического и электронного оборудования (WEEE)

Данное изделие запрещается утилизировать обычным способом, как бытовые отходы. Его следует передать в компанию по восстановлению и повторному использованию. Проследите, чтобы компьютер был утилизирован в конце своего срока службы в соответствии с местным законодательством.

Компания Elo составила порядок переработки определенных деталей. Подробные сведения см. на веб-сайте

https://www.elotouch.com/e-waste-recycling-program

Директива UL

Данный компьютер с сенсорным экраном оснащен литиевой батареей, установленной на материнской плате. При ее замене на батарею ненадлежащего типа может произойти взрыв. Отработавшие батареи необходимо утилизировать в соответствии с местными правилами.

Предупреждение

Очень важно поддерживать компьютер в сухом состоянии. Не проливайте жидкости внутрь компьютера и на него. Если в компьютер попала вода, не проводите ремонт самостоятельно. За инструкциями обратитесь в отдел обслуживания клиентов компании Elo.

Это изделие класса A. В бытовых условиях данный прибор может вызывать радиопомехи, для устранения которых может потребоваться принять соответствующие меры.

Раздел 7. Нормативная информация

Сведения об электрической безопасности

Напряжение, частота и ток в электрической сети должны соответствовать данным, указанным в паспортной табличке на данном приборе. Подключение к источнику питания, отличному от указанного в настоящем документе, может привести к нарушению работоспособности или повреждению данного прибора либо возгоранию в случае несоблюдения установленных ограничений.

Внутри данного прибора нет частей, обслуживаемых пользователем. Данный прибор находится под опасным напряжением. Сервисное обслуживание должно проводиться только квалифицированными техническими специалистами.

При возникновении вопросов относительно установки обратитесь к квалифицированному электрику или производителю перед подключением данного прибора к сети питания.

Сведения об излучении и помехоустойчивости

Уведомление для потребителей в США

Данный прибор соответствует требованиям Раздела 15 правил FCC. Эксплуатация данного прибора допускается при соблюдении следующих двух условий: (1) данный прибор не должен создавать помех; (2) данный прибор должен принимать все помехи, включая помехи, которые могут нарушить его нормальную работу.

Примечание. это оборудование было проверено и признано соответствующим ограничениям для цифровых устройств класса А в соответствии с Частью 15 Правил ФАС. Целью этих ограничений является обеспечение приемлемой защиты от вредных помех при установке оборудования в жилых помещениях. Данный прибор генерирует, использует и может излучать радиочастотную энергию, а в случае нарушения инструкций по монтажу и эксплуатации может создавать помехи для радиосвязи. Однако даже при соблюдении всех инструкций по монтажу нельзя гарантировать, что в некоторых случаях не возникнут помехи. Если данный прибор создает помехи для приема телевизионных или радиосигналов, что можно проверить, выключив и включив данный прибор, пользователю рекомендуется попытаться устранить помехи с помощью следующих мер:

- изменить ориентацию или местоположение приемной антенны;
- увеличить расстояние между приемником и данным прибором;
- подключить данный прибор и приемник к розеткам в различных цепях;
- обратиться за помощью к продавцу данного прибора или опытному специалисту по телевизионной и радиотехнике.

Внимание! Любые изменения и модификации данного прибора, явно не утвержденные стороной, несущей ответственность за соблюдение нормативов, могут повлечь лишение пользователя права на эксплуатацию данного прибора.

Соответствие канадским стандартам

Данный цифровой прибор Класса A соответствует требованиям канадского стандарта CAN ICES-3 (A)/NMB-3(A)
Cet appareil numérique de la classe A est conforme à la norme CAN ICES-3 (A)/NMB-3(A) du Canada.

Устройство соответствует промышленным безлицензионным стандартам RSS Канады. Эксплуатация данного прибора допускается при соблюдении следующих двух условий: (1) данный прибор не должен создавать помех, и (2) данный прибор должен принимать все помехи, включая помехи, которые могут нарушить его нормальную работу.

Le présent appareil est conforme aux CNR d'Industrie Canada applicables aux appareils radio exempts de licence. L'exploitation est autorisée aux deux conditions suivantes : (1) l'appareil ne doit pas produire de brouillage, et (2) l'utilisateur de l'appareil doit accepter tout brouillage radioélectrique subi, même si le brouillage est susceptible d'en compromettre le fonctionnement.

Уведомление для пользователей в Канаде

данное оборудование соответствует ограничениям для излучения радиопомех цифровыми устройствами класса A, определенным в Регламентах по радиопомехам Департамента промышленности Канады.

Уведомление для пользователей в Европейском союзе

Допустимо использовать только кабели питания и другие соединительные кабели, поставляемые в комплекте с оборудованием. Применение других кабелей нарушает электрическую безопасность или сертификацию CE по излучениям или помехоустойчивости, которые требуются следующими стандартами.

На оборудовании информационных технологий должен быть знак CE, нанесенный на паспортную табличку. Этот знак обозначает, что данное оборудование прошло испытания в соответствии со следующими директивами и стандартами: Данное оборудование прошло испытания на соответствие требованиям, необходимым для получения знака CE, согласно Директиве по электромагнитной совместимости 2014/30/EC по европейскому стандарту EN 55032 класс A и Директиве по низковольтному оборудованию 2014/35/EC по европейскому стандарту EN 60950-1.

Общая информация для всех пользователей

В данном оборудовании генерируется, используется и может излучаться высокочастотная энергия. При установке и эксплуатации с нарушениями требований, приведенных в настоящем руководстве, оборудование может вызывать помехи для радио- и телевизионных сигналов. Тем не менее, нет гарантий, что помехи не возникнут при определенном положении оборудования, так как существует ряд специфичных факторов, зависящих от места установки.

1. Для выполнения требований по излучению и помехозащищенности пользователь должен соблюдать перечисленные ниже правила.
   - а) Для подключения этого цифрового прибора к компьютеру допустимо использовать только входящие в комплект кабели ввода-вывода.
   - б) В соответствии с требованиями следует использовать только кабель питания, предоставленный производителем.
   - в) Настоящим пользователь уведомляется о том, что изменения и модификации оборудования, не разрешенные в явной форме стороной, ответственной за соблюдение нормативных требований, могут повлечь за собой аннулирование права пользователя на эксплуатацию оборудования.
2. Если это оборудование вызывает помехи для радио- и телевещания или работы любого другого устройства:
   - а) Определите источник излучения, выключив и включив данный прибор. Если было установлено, что это оборудование вызывает помехи, попытайтесь устранить их одним или несколькими следующими способами:
     - I. Отодвиньте цифровое устройство от приемника, на который оно воздействует.
     - II. Измените положение (поверните) цифровое устройство относительно приемника, на который оно воздействует.
     - III. Переориентируйте антенну приемника.
     - IV. Подключите цифровое устройство к другой розетке переменного тока, чтобы цифровое устройство и приемник запитывались от разных электроцепей.
     - V. Отсоедините все кабели ввода-вывода, которые не используются цифровым устройством. (Неподключенные кабели ввода/вывода являются потенциальным источником радиоизлучения высокого уровня.)
     - VI. Подключайте цифровое устройство только к заземленной розетке. Не используйте вилки блока переменного тока. (Отключение или обрезка провода заземления может повысить уровни электромагнитного излучения, а также создать угрозу поражения электрическим током.).

Соответствие требованиям CE к воздействию излучения

Данный прибор соответствует установленным CE ограничениям на воздействие излучения для неконтролируемых условий. При установке и эксплуатации данного прибора расстояние между излучателем и телом человека должно составлять не менее 20 см. За дополнительной помощью обращайтесь к продавцу, производителю или квалифицированному техническому специалисту по радио и телевизионному оборудованию.

Сертификация

На данное изделие выданы следующие сертификаты и знаки:

- США — FCC, UL
- Мексика — NOM CoC
- Япония — VCCI
- Корея — KC
- Украина — УкрСЕПРО
- Европа — CE, CB, TUV
- Австралия — RCM
- КНР — CCC SRRC
- Тайвань — BSMI

Описание маркировки

1. В соответствии с требованием SJ/T11364-2006, электрические изделия помечаются логотипом контроля за загрязнениями.
   Период использования настоящего изделия, когда оно не представляет собой опасности для окружающей среды, составляет 10 лет.
   Изделие не будет допускать утечку или видоизменяться при нормальных условиях эксплуатации, перечисленных ниже, поэтому его использование не приведет к серьезному загрязнению окружающей среды, травме пользователей или ущербу материальным ценностям.

   Температура эксплуатации: 0…35 °C. Относительная влажность: 20–80 % (без конденсации).
   Температура хранения: –20…60 °C. Относительная влажность: 10–95 % (без конденсации).

2. Настоятельно рекомендуется сдать данное изделие на переработку для повторного использования в соответствии с местным законодательством.
   Данное изделие запрещается утилизировать обычным способом, как бытовые отходы.

Раздел 8. Гарантийные обязательства

За исключением случаев, указанных в настоящем документе, или в подтверждении заказа, поставленного Покупателю, Продавец дает Покупателю в отношении данного Изделия гарантию отсутствия дефектов материалов и производственного брака. Гарантийный срок на сенсорный монитор и его компоненты составляет три года.

Продавец не дает гарантий относительно срока службы компонентов. Поставщики Продавца могут в любой момент и периодически изменять продукцию, поставляемую в качестве Изделий или их компонентов.

Покупатель обязан уведомить Продавца в письменной форме (и ни при каких обстоятельствах не позже 30 дней после обнаружения неисправности Изделия) о неисправности любого Изделия, чтобы воспользоваться гарантией, установленной выше. В таком уведомлении Покупатель обязан представить коммерчески оправданные сведения и описание признаков неисправности. Кроме того, Покупатель должен по возможности предоставить Продавцу возможность осмотра такого Изделия в установленном состоянии. Уведомление о таком Изделии должно быть получено Продавцом в течение Гарантийного срока, если иное не указано Продавцом в письменной форме. В течение тридцати дней после отправки вышеуказанного уведомления Покупатель должен упаковать предположительно неисправное Изделие в оригинальную упаковку или в функционально аналогичную упаковку и отправить Изделие Продавцу за собственный счет и на собственный риск.

В течение приемлемого времени после получения предположительно неисправного Изделия и проверки Продавцом несоответствия Изделия приведенной выше гарантии Продавец обязуется устранить неисправность, на усмотрение Продавца, либо (I) модифицировав или отремонтировав Изделие, либо (II) заменив Изделие. Модификация, ремонт или замена и транспортировка Изделия Покупателю с минимальной страховкой будут осуществляться за счет Продавца. Покупатель будет нести риск потери или повреждения Изделия во время транспортировки и может застраховать Изделие. Покупатель обязуется возместить Продавцу расходы по транспортировке возвращенного Изделия, которое Продавец не признал неисправным. Модификация или ремонт Изделия может осуществляться, на усмотрение Продавца, на предприятии Продавца или на территории Покупателя. В случае если Продавец не в состоянии модифицировать, отремонтировали или заменить Изделие в соответствии с установленной выше гарантией, Продавец обязуется, на свое усмотрение, либо возместить Покупателю стоимость Изделия, либо перечислить на счет покупателя Покупателю стоимость покупки Изделия за вычетом суммы амортизации по линейной шкале за гарантийный срок, установленный Продавцом.

Установленные в настоящем документе гарантии являются единственным и исключительным средством возмещения ущерба в случаях нарушения гарантии. За исключением явно установленной выше гарантии Продавец не дает каких-либо иных гарантий, явных или подразумеваемых законом или иным образом, в отношении Изделий, их пригодности к конкретной цели, качества, коммерческой пригодности, ненарушения прав каких-либо лиц или каких бы то ни было иных гарантий. Никакой сотрудник Продавца и никакие третьи лица не имеют права давать какие-либо гарантии на Изделия, за исключением гарантии, установленной в настоящем документе. Ответственность Продавца в соответствии с настоящей гарантией ограничивается возмещением стоимости покупки Изделия. Ни при каких обстоятельствах Продавец не будет нести ответственности за стоимость поставки или установки подменных изделий, приобретенных продавцом, или за какие-либо фактические, косвенные, опосредованные или побочные убытки.

Покупатель принимает на себя риск и дает согласие возместить ущерб Продавцу и ограждать Продавца от какой-либо ответственности, связанной с (I) оценкой пригодности Изделий для предполагаемой цели Покупателя, а также для каких-либо конструкций или чертежей систем, равно как (II) с определением соответствия использования Покупателем Изделий действующему законодательству, нормативам, кодексам и стандартам. Покупатель принимает на себя и несет полную ответственность по всем гарантийным и иным претензиям, связанным или возникающим в связи с продукцией Покупателя, которая содержит или включает в свой состав Изделия или компоненты, изготовленные или поставленные Продавцом. Покупатель несет полную ответственность за все без исключения заявления и гарантии относительно Изделий, сделанные или разрешенные Покупателем. Покупатель обязуется возместить ущерб Продавцу и ограждать Продавца от любых претензий, ответственности, потерь, убытков и расходов (включая оправданные гонорары адвокатов), связанные с продукцией Покупателя, а также заявлениями и гарантиями, касающимися их.

Примечания

www.elotouch.com

Посетите наш веб-сайт, чтобы ознакомиться с актуальной информацией.

- Узнайте о новой продукции.
- Ознакомьтесь с техническими характеристиками.
- Узнайте о предстоящих мероприятиях.
- Ознакомьтесь с пресс-релизами.
- Скачайте драйверы для программного обеспечения.
- Новостной бюллетень о сенсорных мониторах

С дополнительной информацией о широком ассортименте сенсорных решений Elo можно ознакомиться на сайте **www.elotouch.com**,, а также позвонив в наш ближайший офис.

Северная Америка
Tel +1 408 597 8000
Fax +1 408 597 8001
elosales.na@elotouch.com

Европа
Tel +32 (0)16 70 45 00
Fax +32 (0)16 70 45 49
elosales@elotouch.com

Азиатско-тихоокеанский регион
Tel +86 (21) 3329 1385
Fax +86 (21) 3329 1400
www.elotouch.com.cn

Латинская Америка
Tel +1 786-923-0251
Fax +1 305-931-0124
elosales.latam@elotouch.com

16081AEM0003

© Elo Touch Solutions, Inc., 2017. Все права защищены.